PSG
250, rue de Copenhague,
St-Augustin-de-Desmaures (Quebec)
CANADA G3A 2H3

Instructions pour l'installation et le fonctionnement des fournaises MINI-CADDY PF01301

LISTE DES FOURNAISES CONTENUES DANS CE MANUEL :

•	,	*f*
ANNEXE	BOIS SEULEMENT	COMBINÉE BOIS/ÉLECTRIQUE (11.25 Kw)

Lisez attentivement toutes les instructions avant d'installer et de faire fonctionner votre fournaise.

Veuillez conserver ce document!

Homologué pour le Canada et les États-Unis par :

Intertek

Ce manuel peut être téléchargé gratuitement à partir du site web du manufacturier. Il s'agit d'un document dont les droits d'auteurs sont protégés. La revente de ce manuel est formellement interdite. Le manufacturier se réserve le droit de modifier ce manuel de temps à autre et ne peut être tenu responsable pour tout problème, blessure ou dommage subis suite à l'utilisation d'information contenue dans tout manuel obtenu de sources non-autorisées.

45533F
Imprimé au Canada
13-06-2014

MERCI D’AVOIR CHOISI CETTE FOURNAISE PSG

En tant que l'un des plus grands et plus respectés fabriquant de fournaises en Amérique du Nord, PSG est fière de la qualité et de la performance de tous ses produits. Ce manuel vous aidera à obtenir le maximum de satisfaction de l’utilisation de votre appareil.

Dans les pages qui suivent, vous trouverez des conseils généraux sur le chauffage au bois, des instructions détaillées pour une installation sécuritaire et efficace, des conseils sur la façon de bâtir et d’entretenir des feux ainsi que comment entretenir votre fournaise pour en maximiser les performances.

Félicitations d'avoir fait un achat judicieux en optant pour un produit PSG

Lisez ce manuel en entier avant d'installer et d'utiliser votre nouvelle fournaise. Il est important que vous suiviez scrupuleusement les directives d’installation. Si vous n'installez pas cette fournaise correctement, un incendie, des blessures corporelles ou même la mort pourrait en résulter.

Vous devrez peut-être obtenir un permis pour l'installation de cette fournaise et de la cheminée qui s’y rattache. Informez-vous auprès de votre municipalité ou votre service d’incendie pour connaître les exigences d'installation dans votre région. Nous vous recommandons également d'informer votre compagnie d'assurance habitation pour savoir si l'installation aura une incidence sur votre police.

ENREGISTREMENT EN LIGNE DE LA GARANTIE

Afin d’obtenir une couverture complète en cas de réclamation sur garantie, vous devrez fournir une preuve et une date d’achat. Conservez votre facture d’achat. Nous vous recommandons également d’enregistrer votre garantie en ligne au www.psg-distribution.com
L’enregistrement de votre garantie en ligne nous aidera à retrouver rapidement les informations requises sur votre appareil en cas de réclamation.

Table des matières

1.1 INTRODUCTION 6
1.2 TIRAGE ET CHEMINÉE 7
2 PARTIE A - RÈGLES DE SÉCURITÉ 8
2.1 EXIGENCES GÉNÉRALES 8
2.2 ODEUR DE PEINTURE 8
2.3 ENTREPOSAGE DES CENDRES 8
2.4 CRÉOSOTE, FORMATION ET NÉCESSITÉ D'ÉLIMINATION 8
2.5 DÉTECTEUR DE FUMÉE 9
2.6 VITRE DE LA PORTE 9
2.7 CARACTÉRISTIQUES DE LA VITRE 10
2.8 TIROIR À CENDRE 10
2.9 GRILLE À CENDRE 10
2.10 RACCORD DU TUYAU ET REGISTRE DE TIRAGE 11
2.11 REGISTRE DE TIRAGE 11
2.12 AIR DE COMBUSTION 12
3 PARTIE B - INSTALLATION 14
3.1 ANNEXE BOIS 16
3.1.1 INSTALLATION ANNEXE MINI-CADDY 16
3.1.2 INTRODUCTION 16
3.1.3 INSTALLATION DE L'APPAREIL 16
3.1.4 EMPLACEMENT DE L'UNITÉ 16
3.1.5 AGENCEMENTS DE CONDUITS ENTRE GÉNÉRATEURS À AIR CHAUD 17
3.1.6 VENTILATEUR DE LA FOURNAISE EXISTANTE 19
3.1.7 DÉGAGEMENTS MINIMUMS REQUIS DE TOUT MATÉRIEL COMBUSTIBLE POUR L'ANNEXE MINI-CADDY 19
3.1.8 RACCORD DU TUYAU DE FUMÉE ET REGISTRE DE TIRAGE 21
3.1.9 RACCORDEMENT ÉLECTRIQUE 22
3.1.10 LIMITEUR DE VENTILATEUR 22
3.1.11 SERVOMOTEUR 22
3.1.12 THERMOSTAT 23
3.1.13 MESURES DE SÉCURITÉ 23
3.1.14 INSTRUCTIONS D'OPÉRATION 23

3.1.15 INSTALLATION DE L'ANNEXE MINI-CADDY 24
3.1.16 ÉTAPES D'INSTALLATION AVEC UNE FOURNAISE EXISTANTE À L'HUILE..... 28
3.1.17 DIAGRAMME DE FILAGE POUR L'ANNEXE MINI-CADDY AVEC UNE FOURNAISE À L'HUILE 31
3.1.18 DIAGRAMME DE FILAGE POUR L'ANNEXE MINI-CADDY AVEC UNE FOURNAISE GAZ/ÉLECTRIQUE..... 32
3.1.19 DONNÉES TECHNIQUES ANNEXE MINI-CADDY 33
3.2 BOIS SEULEMENT..... 35
3.2.1 INSTALLATION MINI-CADDY BOIS SEULEMENT 35
3.2.2 EMPLACEMENT DE L'UNITÉ 35
3.2.3 DÉGAGEMENTS DES MATÉRIAUX COMBUSTIBLES..... 35
3.2.4 DÉGAGEMENTS MINIMUM REQUIS DE TOUT MATÉRIEL COMBUSTIBLE POUR LA FOURNAISE MINI-CADDY..... 35
3.2.5 OPTION DE PLENUM D'AIR CHAUD ROND (PA07400).....37
3.2.6 RACCORD DU TUYAU 37
3.2.7 INSTALLATION EN PARALLÈLE..... 38
3.2.8 RACCORDEMENT ÉLECTRIQUE 39
3.2.9 THERMOSTAT..... 39
3.2.10 CONTRÔLE DU VENTILATEUR 39
3.2.11 INSTRUCTIONS D'OPÉRATION 40
3.2.12 SYSTÈME DE CONTRÔLE 40
3.2.13 SCHÉMA ÉLECTRIQUE 41
3.2.14 DONNÉES TECHNIQUES MINI-CADDY..... 43
3.2.15 DONNÉES TECHNIQUES GÉNÉRALES..... 43
3.2.16 DONNÉES TECHNIQUES – MODE ÉLECTRIQUE..... 43
3.3 COMBINÉE BOIS/ÉLECTRIQUE 45
3.3.1 INSTALLATION MINI-CADDY BOIS/ÉLECTRIQUE..... 45
3.3.2 INTRODUCTION 45
3.3.3 DÉGAGEMENTS MINIMUMS REQUIS DE TOUT MATÉRIAU COMBUSTIBLE 46
3.3.4 OPTION DE PLENUM D'AIR CHAUD ROND (PA07400)..... 46
3.3.5 L'ÉLÉMENT ÉLECTRIQUE..... 46
3.3.6 THERMOSTAT..... 48
3.3.7 SCHÉMA ÉLECTRIQUE DE BRANCHEMENT..... 49
4 PARTIE C – OPÉRATION 51

4.1 ALLUMAGE DE LA FOURNAISE À BOIS 51
4.2 PRÉCHAUFFAGE 51
4.3 CHAUFFAGE 52
4.4 LES PREMIÈRES INDICATIONS D'UNE FOURNAISE SURCHAUFFÉE SONT : 52
4.5 LE BOIS COMME COMBUSTIBLE DE CHAUFFAGE 53
4.6 FEU DE CHEMINÉE 53
4.7 PANNE DE COURANT PROLONGÉE 54
5 PARTIE D - ENTRETIEN 55
5.1 ENTRETIEN DES ÉCHANGEURS 55
5.2 ENTRETIEN DE LA CHEMINÉE 57
5.3 INSPECTION DU TUYAU 57
5.4 ENTRETIEN DU MOTEUR DU VENTILATEUR 57
5.5 FILTRES 57
5.6 ENTRETIEN DU CORDON D'ÉTANCHÉITÉ DE LA PORTE 58
6 PARTIE E - PIÈCES DE REMPLACEMENT 59
6.1 LA VITRE 59
6.2 LE JOINT D'ÉTANCHÉITÉ 59
6.3 SCHÉMA DES BRIQUES MINI-CADDY 60
7 PARTIE F - DIMENSIONS DES CONDUITS ET REGISTRES 61
7.1 DIMENSIONS DES CONDUITS ET REGISTRES (EXEMPLES DE CALCULS) 61
8 PARTIE G - DÉPANNAGE 62
9 PARTIE H - SPÉCIFICATIONS 63
10 ANNEXE A - ENSEMBLE DE PLENUM D'AIR CHAUD ROND 64
POURQUOI ACHETER D'UN DÉTAILLANT AUTORISÉ PSG? 65
GARANTIE À VIE LIMITÉE PSG (DE BASE) 66
GARANTIE À VIE LIMITÉE PSG (PRIVILÈGE) 67

1.1 INTRODUCTION

Il est à noter que cette fournaise utilise la même technologie de combustion que les appareils au bois à haute efficacité certifiés EPA Ceci s'applique tant au niveau de l'allumage et du fond de braise qu'au niveau du minimum d'entrée d'air de combustion, qui est déterminé en fonction du type et de la qualité du combustible.

Nous recommandons que nos produits de chauffage au bois soient installés et entretenus par des professionnels certifiés aux États-Unis par le NFI (National Fireplace Institute®) ou au Canada par WETT (Wood Energy Technical Training) ou au Québec par l'APC (Association des Professionnels du Chauffage).

Ce modèle rencontre les limites d'émissions contenues dans la norme *40 C.F.R. part 60, section 60.532 (B), méthode 28 et 5G-3*, février 1988 de l'agence de protection de l'environnement (EPA) américaine.

Taux d'émissions : 6.0 g/h Efficacité moyenne : 84 % (LHV)

Pour obtenir le meilleur fonctionnement possible de votre fournaise, voici quelques conseils à mettre en pratique, concernant l'installation et le fonctionnement de votre fournaise MINI-CADDY :

- Respectez les codes locaux (en cas de doute, contactez votre détaillant d'appareils de chauffage local).

- Vérifiez les spécifications sur la plaque d'homologation concernant les espaces de dégagement assurez-vous qu'elles correspondent à celles incluses dans ce manuel d'instructions.

- Assurez-vous que votre fournaise est installée conformément aux instructions données sur la plaque de certification.

- L'installation et l'ajustement de tous les contrôles doit être fait par un technicien compétent. Le réglage des contrôles et la vitesse du ventilateur doivent être conformes aux recommandations de *l'Association Nationale du Chauffage à l'Air Chaud et de la Climatisation* tout en respectant les plages de pression statique dans le bonnet d'air chaud de la fournaise (voir **section 3.1.19**, «Données techniques générales, pression statique»).

<u>AVERTISSEMENT</u>
LES INFORMATIONS INSCRITES SUR LA PLAQUE D'HOMOLOGATION DE L'APPAREIL ONT TOUJOURS PRÉSÉANCE SUR LES INFORMATIONS CONTENUES DANS TOUT AUTRE MÉDIA PUBLIÉ (MANUELS, CATALOGUES, CIRCULAIRES, REVUES ET/OU LES SITES WEB)

1.2 TIRAGE ET CHEMINÉE

Cette fournaise doit être raccordée à une cheminée approuvée pour appareils de chauffage au bois; le tuyau de raccordement doit avoir 6” de diamètre.

Si le tirage excède -0.06" C.E. (colonne d’eau), un volet barométrique devrait être installé. N’installez jamais de registre de cheminée manuel.

Le contrôle barométrique doit être ajusté de façon à limiter le tirage maximum mesuré à la sortie de la fournaise à -0,06” C.E. Veuillez noter qu’un tirage plus grand que -0,06” H_2O pourrait produire l’emballement (feu incontrôlable) de la fournaise. **Par contre, le tirage minimum à respecter est de -0,04” C.E. dans le tuyau d’évacuation du côté bois.**

2 PARTIE A - RÈGLES DE SÉCURITÉ

2.1 EXIGENCES GÉNÉRALES

- S'assurer que les échangeurs, la sortie de cheminée de la fournaise et les tuyaux sont propres et en bonne condition.
- Ne pas utiliser de produits chimiques ou de liquides pour allumer le feu.
- Ne pas brûler des déchets, de liquides inflammables tels que l'essence, le naphte ou l'huile à moteur.
- N'installez jamais d'alimentateur automatique sur cette fournaise.
- N'entreposez pas de bois près de la fournaise. Respectez les dégagements prescrits entre les matériaux combustibles et la source de chaleur.

AVERTISSEMENT

LE TIROIR À CENDRE ET LE PANNEAU D'ACCÈS AUX ÉCHANGEURS DEVIENNENT TRÈS CHAUDS ET NE DOIVENT PAS ÊTRE MANIPULÉS À MAINS NUES.

2.2 ODEUR DE PEINTURE

Il est normal qu'une odeur de fumée se dégage de l'appareil lors du premier allumage; il est recommandé de chauffer à haut régime et de bien aérer la maison jusqu'à ce que l'odeur se résorbe.

2.3 ENTREPOSAGE DES CENDRES

Les cendres devront être placées dans un contenant de métal avec un couvercle étanche. Ce contenant devrait être remisé à l'extérieur, loin de tout matériel inflammable. Si les cendres sont destinées à être enterrées, on doit attendre pour ce faire que tous les éléments soient complètement refroidis.

2.4 CRÉOSOTE, FORMATION ET NÉCESSITÉ D'ÉLIMINATION

Lorsque le bois est brûlé lentement, il produit du goudron et d'autres vapeurs organiques qui, combinés avec de l'humidité, forment la créosote. Les vapeurs de créosote se condensent dans les tuyaux d'une fournaise relativement froide. Le résultat est une accumulation de résidus de créosote sur la paroi intérieure du tuyau à fumée.

N.B. : Afin de diminuer la fréquence des nettoyages de la cheminée, faites l'acquisition de votre bois de chauffage au moins un an avant de l'utiliser. Placez-le à un endroit sec sous un abri. De cette façon, le taux d'humidité sera à son minimum lors de l'utilisation et vous obtiendrez un meilleur rendement. Ne jamais entreposer le bois ou matière combustible à l'intérieur des distances d'installation ou dans l'espace nécessaire pour le chargement ou pour le nettoyage des cendres.

Lorsque la créosote prend feu, elle produit une flamme extrêmement chaude à l'intérieur de la cheminée. Pour éviter un tel incident, établir une rotation pour l'entreposage du bois, loin des appareils de chauffage et produits d'allumage. Vérifier régulièrement l'accumulation de saletés et instaurer un programme de nettoyage régulier. Un nettoyage hebdomadaire peut être nécessaire lors de températures douces, alors qu'un nettoyage mensuel peut être suffisant pendant les mois les plus froids.

S'il y a accumulation de créosote, un nettoyage immédiat s'impose afin d'éliminer le risque d'incendie. (De plus, il est particulièrement important de nettoyer les échangeurs et les conduits à la fin de la saison afin de réduire au minimum les risques de corrosion).

Rappelez-vous qu'un petit feu intense est préférable à un gros feu à l'état étouffé pour prévenir l'accumulation de créosote. Il est essentiel d'établir une procédure à suivre en cas de feu de cheminée (voir **Section 4.6**.)

2.5 DÉTECTEUR DE FUMÉE

Nous recommandons fortement l'utilisation d'un détecteur de fumée dans votre maison. Il doit être installé à une distance minimum de 15 pieds (4.57 m) de l'appareil afin d'éviter que la fumée pouvant s'échapper lors du chargement ou de l'allumage ne déclenche inutilement le détecteur.

2.6 VITRE DE LA PORTE

Si vous voulez garder une installation propre et sécuritaire, il ne faudrait pas construire votre feu trop près de la vitre ou appuyer vos bûches sur celle-ci. Ne faites pas fonctionner votre fournaise à un régime de combustion trop bas et laissez l'entrée d'air ouverte assez longtemps à l'allumage pour que le feu ne soit pas porté à étouffer à régime réduit, sinon vous risqueriez de salir votre vitre inutilement.

Un feu intense aidera votre vitre à se nettoyer d'elle-même s'il advenait que des bûches appuyées sur celle-ci ou même un feu étouffé l'ait salie, la vitre ne pourra pas se nettoyer entièrement d'elle-même et vous devrez le faire vous même. Nettoyer la vitre SEULEMENT lorsque l'appareil est froid. N'utilisez pas un nettoyeur abrasif. Il existe sur le marché, des nettoyeurs spéciaux pour les vitres des poêles à bois, dont l'efficacité ne fait plus de doute.

ATTENTION

ÉVITER DE PERCUTER OU D'ÉGRATIGNER LA VITRE, CELA POURRAIT L'ENDOMMAGER.

2.7 CARACTÉRISTIQUES DE LA VITRE

La vitre est en verre de type céramique de 3/16" (5 mm) d'épaisseur.

Il est interdit d'opérer votre fournaise avec une vitre brisée. Si vous chauffez votre fournaise avec une vitre brisée, vous pouvez sérieusement endommager votre appareil. Pour vous procurer une vitre de remplacement, consulter votre détaillant.

2.8 TIROIR À CENDRE

Votre appareil est muni d'un tiroir servant à recevoir les cendres produites par la combustion du bois. Ce tiroir ne doit en aucun cas demeurer ouvert pendant la combustion, car le surplus d'air qui en résulte causerait une combustion beaucoup trop élevée, pouvant ainsi endommager sérieusement la fournaise. **Le tiroir doit être nettoyé régulièrement.**

ATTENTION

IL EST IMPORTANT DE MAINTENIR LA PORTE ET LE CENDRIER FERMÉS LORS DU FONCTIONNEMENT DE L'APPAREIL ET DE GARDER LES CORDONS D'ÉTANCHÉITÉ EN BON ÉTAT. EN CAS DE DÉTÉRIORATION DE CEUX-CI, VOUS POURREZ VOUS EN PROCURER CHEZ VOTRE DÉTAILLANT.

2.9 GRILLE À CENDRE

Lorsque la grille à cendre est en voie de se détériorer, elle doit être remplacée. Vous pourrez vous en procurer une nouvelle chez votre détaillant.

2.10 RACCORD DU TUYAU ET REGISTRE DE TIRAGE

ATTENTION
AVANT DE FAIRE LE RACCORDEMENT, RETIRER LE GRATTOIR DU TUYAU D'ÉVACUATION DE LA FOURNAISE.

Voici quelques conseils pratiques pour une bonne installation :

1- Tous les raccords du tuyau d'évacuation doivent être bien fixés à l'aide de trois vis.

   S'assurer que chaque vis de fixation pénètre bien dans les parois des deux raccords (mâle et femelle). Voir photos ci-dessous illustrant l'intérieur d'un accouplement mâle-femelle.

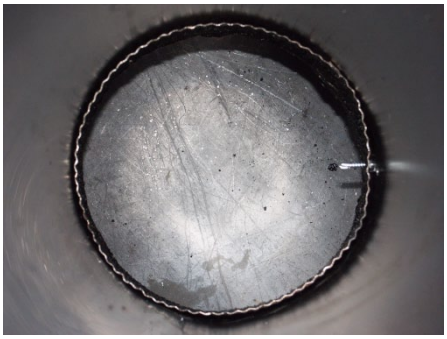

BONNE INSTALLATION

MAUVAISE INSTALLATION

2- Une pente ascendante minimale de ¼'' par pied doit être respectée sur la portion horizontale du conduit.

2.11 REGISTRE DE TIRAGE

Le contrôle barométrique doit être ajusté de façon à limiter le tirage maximum mesuré à la sortie de la fournaise à -0,06" C.E. Par contre, le tirage minimum à respecter est de -0,04" C.E. dans le tuyau.

AVERTISSEMENT
UN TIRAGE EXCESSIF POURRAIT PROVOQUER L'EMBALLEMENT DE LA FOURNAISE ET RENDRE LA COMBUSTION INCONTRÔLABLE.

2.12 AIR DE COMBUSTION

Avant l'allumage, lorsque la fournaise et la cheminée sont complètement froids, il peut être nécessaire, de fournir un apport d'air frais à l'appareil en ouvrant quelques instants une porte ou une fenêtre.

À noter qu'une maison construite ou rénovée de manière étanche est sujette à ne pas avoir le renouvellement d'air nécessaire au bon fonctionnement d'un appareil de chauffage par combustion.

Dans un tel cas il faut éviter, à l'allumage, de faire fonctionner les appareils qui évacuent de l'air à l'extérieur de la maison tels que :

- Hotte de cuisinière,
- Échangeur d'air,
- Sécheuse,
- Ventilateur salle de bain,
- Balayeuse centrale ventilée.

ATTENTION

MAINTENIR L'ALIMENTATION EN AIR DE COMBUSTION AUX DEUX GÉNÉRATEURS. LE MANQUE D'AIR CONSTITUE UN DANGER.

À NOTER :

Afin d'assurer un apport d'air comburant suffisant en tout temps, Il est recommandé d'installer une entrée d'air frais d'un minimum de 4" de diamètre dans la pièce ou près de la pièce où est installé l'appareil de chauffage (Voir croquis de la page suivante). Pour ce faire, il est préférable de choisir un mur qui n'est pas exposé aux vents dominants.

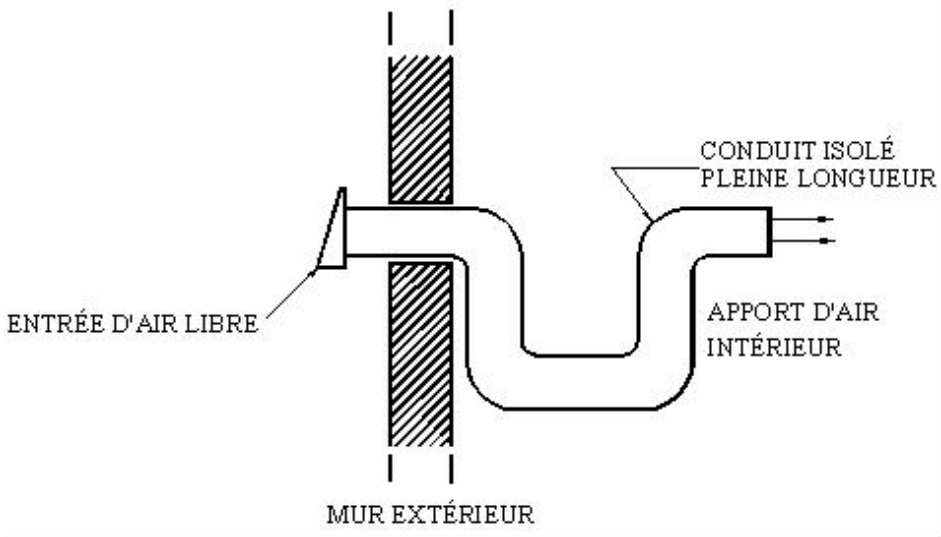

N.B. : LE PROPRIÉTAIRE DE LA FOURNAISE EST RESPONSABLE DE LA SALUBRITÉ DU LOCAL EN CAS DE PRESSION NÉGATIVE OU TEMPORAIREMENT NÉGATIVE.

3 PARTIE B - INSTALLATION

La **PARTIE B** du manuel contient les instructions d'installation pour les trois fournaises Mini-Caddy. Vous pouvez consulter seulement la section qui s'applique à la fournaise que vous avez choisie.

- ANNEXE BOIS 15

, BOIS SEULEMENT 34

f COMBINÉE BOIS/ÉLECTRIQUE 43

Instructions pour l’installation

•

ANNEXE MINI-CADDY
PF01301

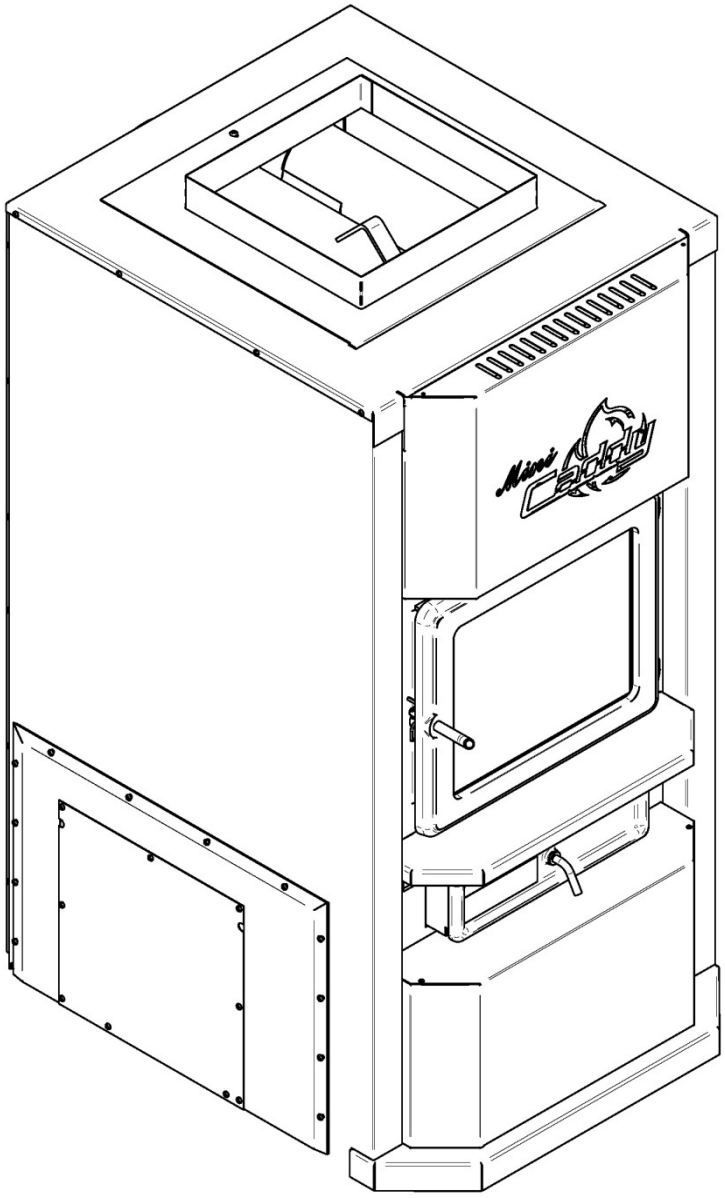

3.1 • ANNEXE BOIS

3.1.1 INSTALLATION ANNEXE MINI-CADDY

3.1.2 INTRODUCTION

La fournaise ANNEXE MINI-CADDY pour chauffage au bois est homologuée pour être utilisée en conjonction avec une fournaise au mazout existante ou toute fournaise au gaz ou électrique dont la puissance nominale ne dépasse pas 20,51 kW (75,000 BTU/h.)

3.1.3 INSTALLATION DE L'APPAREIL

Avant de commencer l'installation, lire et s'assurer que l'on comprend bien les instructions pertinentes :

L'équipement doit être installé d'une manière acceptable selon les règles de l'art. L'installation doit-être effectuée en conformité avec la norme CSA B.365 concernant la normalisation des appareils à combustibles solides. S'il y a des changements dans l'installation de la fournaise existante, ceux-ci doivent être respectivement conformes à la norme CSA B.139 pour l'installation des fournaises au mazout, CSA C22.1 pour fournaises électriques et CAN/CSA B149.1 ou CAN/CSA B149.2 pour fournaises au gaz.

Inspecter la fournaise pour s'assurer qu'elle n'a pas été endommagée au cours du transport. Retirer les accessoires et l'enveloppe contenant les instructions qui se trouvent dans la chambre à combustion et le grattoir qui se trouve dans le tuyau d'évacuation de la fournaise.

3.1.4 EMPLACEMENT DE L'UNITÉ

La fournaise doit être installée dans un endroit où il y a un apport d'air extérieur suffisant pour alimenter la combustion. Dans les maisons étanches, on peut être obligé d'installer une entrée d'air extérieure (voir la **Section 2.12**.)

La fournaise doit être positionnée de façon à ce que le tuyau de raccordement soit le plus court possible; éliminer au maximum l'utilisation de coudes à 90°.

Le propriétaire doit s'assurer d'une installation qui permet un fonctionnement salubre de l'appareil.

3.1.5 AGENCEMENTS DE CONDUITS ENTRE GÉNÉRATEURS À AIR CHAUD

Cette fournaise est homologuée seulement pour installation dans les configurations présentées à **L'OPTION #1 et 2** de la **Section 3.1.15**. Les configurations présentées dans les **Exemples 1, 2 et 3** de cette même section sont interdites.

Installer les chambres d'air et les conduits en ligne conformément au schéma de **L'OPTION #1** de la **Section 3.1.15**. On ne doit envisager de raccorder les conduits en série **(OPTION # 2)** que si l'installation en ligne (**Section 3.1.15, OPTION #1**) ne peut être réalisée.

Si les conduits sont raccordés en série (**Section 3.1.15, OPTION #2**) et que la fournaise au mazout est équipée d'un contrôle de limite de ventilateur monté dans la chambre d'air, le panneau de séparation que l'on installe doit être situé au moins 5" (127 mm) au-dessus du boîtier du contrôle de limite. Ce panneau doit être relativement étanche.

Ne pas raccorder les conduits de façon à permettre une inversion de l'écoulement de l'air.

Ne pas utiliser de coude intérieur d'un rayon inférieur à 6" (153 mm).

Le conduit qui relie la fournaise existante à l'annexe doit avoir un minimum de 260 po^2 de surface et un rayon minimum de 6" (153 mm). (Voir **OPTION #1 et #2** de la **Section 3.1.15**).

ATTENTION

NE PAS RACCORDER À UNE FOURNAISE ÉLECTRIQUE AYANT UN COURANT DESCENDANT.

ATTENTION

N'ENLEVER, DÉPLACER OU CONTOURNER AUCUNE COMMANDE DE SÉCURITÉ DE LA FOURNAISE EXISTANTE.

L'écoulement de l'air à travers la fournaise existante doit être caractérisé avant d'installer la fournaise annexe Mini-Caddy:

1. Faire fonctionner la fournaise existante le temps qu'elle atteigne sa température normale d'opération.

2. À l'aide d'un thermomètre, mesurer la température du retour d'air froid et celle de la distribution d'air chaud.

Note : Il peut y avoir un temps de réaction important dans les lectures de nombreux thermomètres disponibles sur le marché. Donnez-leur suffisamment de temps pour se stabiliser lors de la prise de température.

L'augmentation de température à travers la fournaise est déterminée en soustrayant la température de l'air de retour de celle de l'air de distribution. Le résultat (*t*) vous sera nécessaire pour l'étape suivante.

3. Faire les vérifications suivantes :

a) Fournaises au mazout :

$$CFM = \frac{\text{calibre du gicleur(SI)(litre/heure)} \times 39\,023 \times E}{1.21 \times t\ (^{o}C)}$$

$$CFM = \frac{\text{calibre du gicleur(Impérial)(gallon/heure)} \times 140\,000 \times E}{1.1 \times t\ (^{o}C)}$$

E : Rendement du générateur type installé, (0.75)
t : Élévation de la température de l'air (ºC)

b) Fournaises électriques :

$$CFM = \frac{Re}{1.21 \times t}$$

Re = Taux de consommation de l'énergie électrique, kW

t = Élévation de la température de l'air (ºC)

c) Fournaises au gaz :

$$CFM = \frac{Rg \times Eg}{1.21 \times t}$$

Rg = Taux de consommation du gaz, kW

Eg = Efficacité d'une fournaise à gaz atmosphériques type (0.7)

4. Après l'installation de la fournaise annexe, il faut rétablir les valeurs d'origine, afin de maintenir constant le débit d'air à travers la fournaise.

3.1.6 VENTILATEUR DE LA FOURNAISE EXISTANTE

Le ventilateur de la fournaise existante doit produire un flux d'air moyen dans le plénum d'air chaud entre 750 à 1250 cfm lorsque la pression statique externe est ajustée à 0,2" de colonne d'eau et entre 650 à 1100 cfm lorsqu'ajustée à 0,5" de colonne d'eau.

Quelques ajustements sur le moteur et le ventilateur de la fournaise existante peuvent être nécessaires. Dans ce cas, les règles suivantes s'appliquent:

- Sur un ventilateur à entrainement par courroie, il est possible de changer les poulies du moteur de ventilateur pour faire l'ajustement.

- Sur un ventilateur à entraînement direct, le moteur ne doit pas être changé, mais la vitesse du moteur peut être augmentée ou diminuée.

ATTENTION

LE VENTILATEUR DE LA FOURNAISE EXISTANTE NE DOIT PAS ETRE CHANGE.

AVERTISSEMENT

LE COURANT ELECTRIQUE CIRCULANT DANS LE MOTEUR DU VENTILATEUR NE DOIT PAS DEPASSER LA PUISSANCE NOMINALE.

3.1.7 DÉGAGEMENTS MINIMUMS REQUIS DE TOUT MATÉRIEL COMBUSTIBLE POUR L'ANNEXE MINI-CADDY

N.B. : CET APPAREIL DOIT ÊTRE INSTALLÉ CONFORMÉMENT AUX INSTRUCTIONS INDIQUÉES SUR LA PLAQUE SIGNALÉTIQUE APPOSÉE SUR L'APPAREIL.

LE PLANCHER SUR LEQUEL REPOSE LA FOURNAISE PEUT ÊTRE COMBUSTIBLE. SUR UN PLANCHER COMBUSTIBLE, L'UTILISATION D'UNE PLAQUE PROTECTRICE EXCÉDANT L'APPAREIL DE 8 POUCES CHAQUE CÔTÉS, 16 POUCES À PARTIR DU DEVANT DE LA PORTE AU ÉTATS-UNIS ET 18 POUCES À PARTIR DU DEVANT DE LA PORTE AU CANADA EST EXIGÉE.

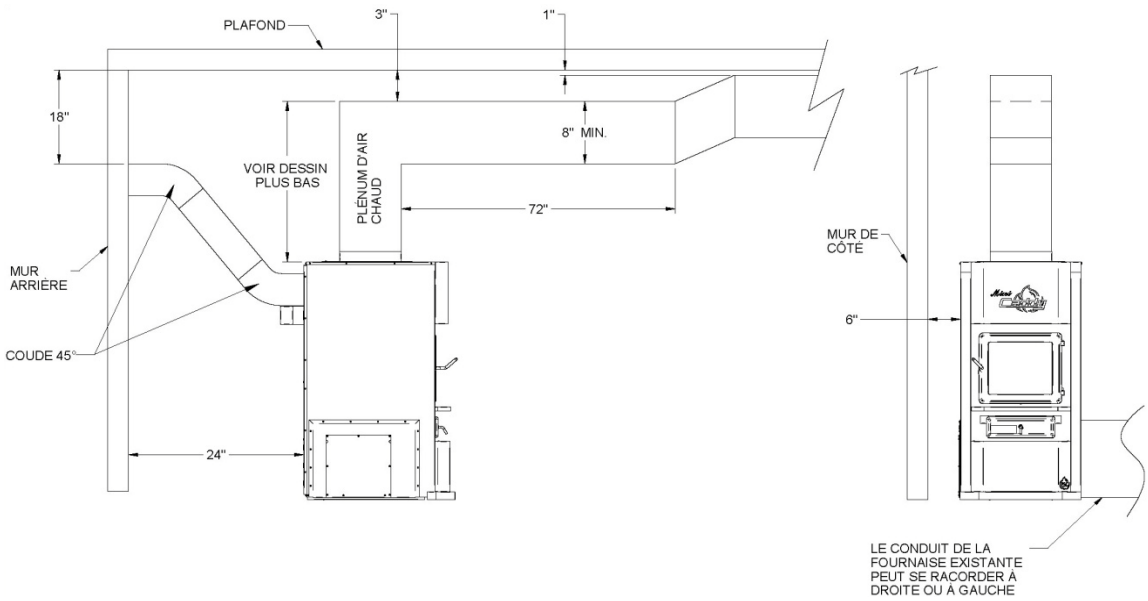

Figure 3.1.7 a

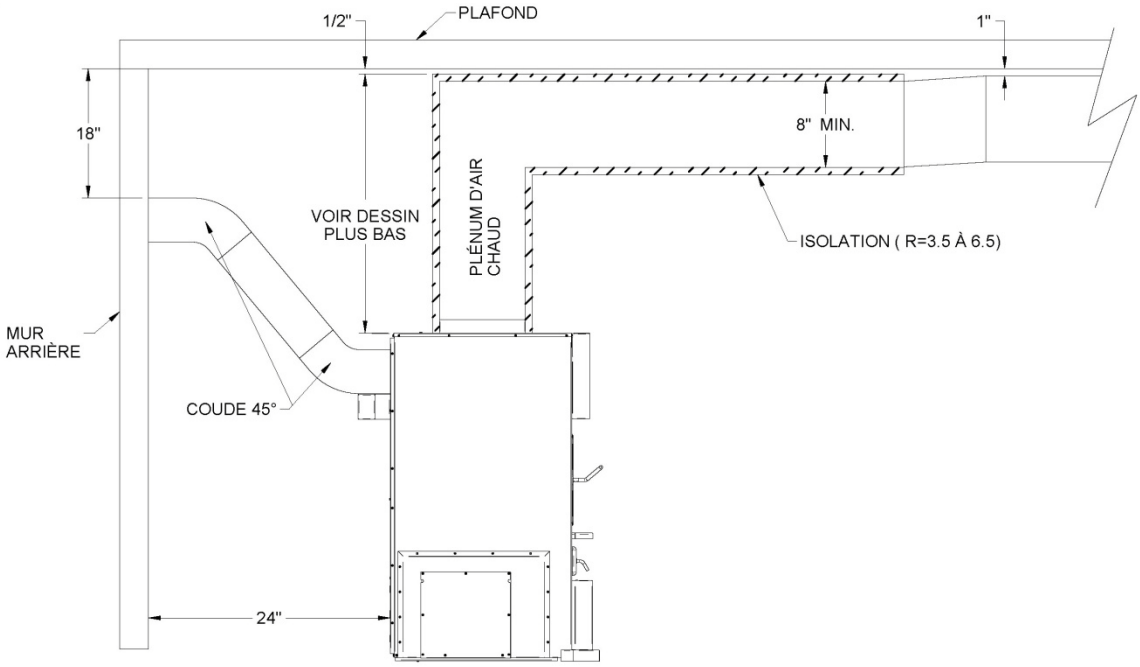

Figure 3.1.7 b - Dégagements réduits avec conduit isolé seulement

L'isolation permise pour ce type d'installation doit avoir une valeur R entre 3,5 et 6,5. L'épaisseur d'isolant nécessaire diffère d'un matériau isolant à l'autre.

ATTENTION
L'ISOLATION INSTALLÉE DANS LES CONDUITS NE DEVRAIT JAMAIS ÊTRE EN CONTACT AVEC UN MATÉRIAU COMBUSTIBLE. LES DÉGAGEMENTS ÉNUMÉRÉS DANS LA FIGURE «DÉGAGEMENTS RÉDUITS AVEC CONDUIT ISOLÉ SEULEMENT» SONT MESURES À PARTIR DE L'ISOLANT.

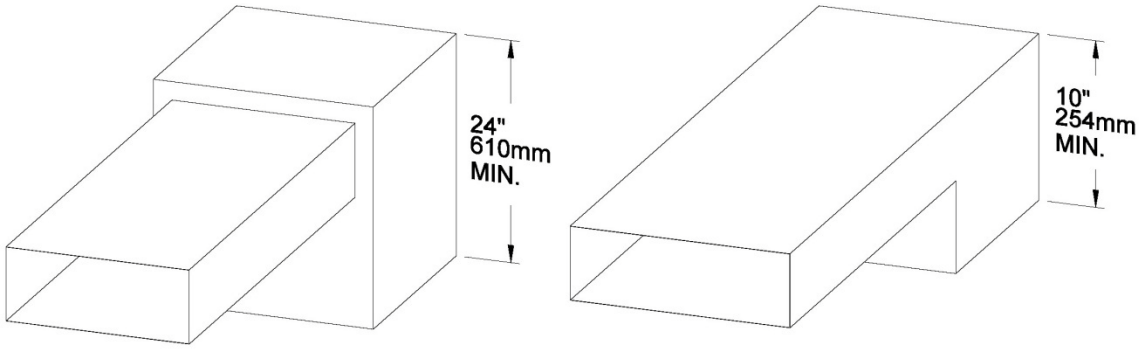

Figure 3.1.7 c - Hauteur minimale du plenum d'air chaud.

Le plenum d'air chaud sortant de la fournaise doit avoir une hauteur minimum de 24" (610 mm) si le dessus de la première section verticale n'est pas à la même hauteur que la première section horizontale (voir **Figure 3.1.7 c**). Dans le cas contraire, la hauteur minimum de la section verticale est de 10" (254 mm). Ces dimensions pour tous les générateurs d'air chaud rencontrent les exigences de la norme CSA B140.4, UL 391 et UL 727.

3.1.8 RACCORD DU TUYAU DE FUMÉE ET REGISTRE DE TIRAGE

La fournaise Annexe Mini-Caddy doit être raccordée à un tuyau de fumée et à une cheminée en bon état. **Bien que l'évacuation dans une seule cheminée soit permise, employez préférablement des cheminées séparées pour les deux fournaises.**

Si cette fournaise est installée avec une fournaise au mazout et que les deux appareils doivent évacuer par la même cheminée, elle doit être raccordée à une cheminée et un tuyau de raccordement de 7" de diamètre approuvée pour appareils de chauffage au bois. La cheminée et le tuyau de raccordement peuvent être de 6 pouces si la fournaise utilise sa propre cheminée. **Il est strictement interdit de raccorder un appareil à combustible solide à un conduit de fumée qui dessert un appareil fonctionnant au gaz naturel ou gaz propane. Norme CAN/CSA- B365.1.**

N'INSTALLEZ JAMAIS DE REGISTRE DE CHEMINÉE MANUEL.

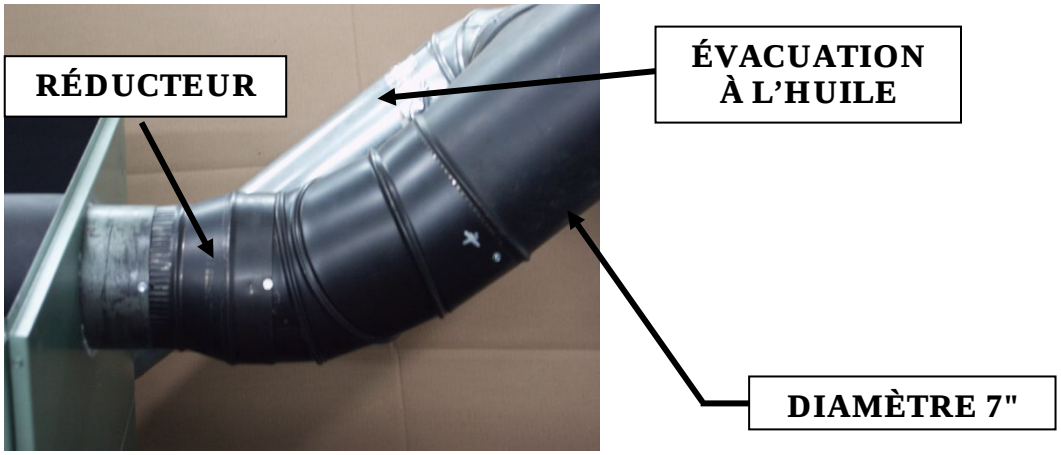

3.1.9 RACCORDEMENT ÉLECTRIQUE

Les instructions qui suivent ne remplacent pas celles du code local.

Ne confier l'installation et la vérification de cet appareil qu'à une personne qualifiée.

3.1.10 LIMITEUR DE VENTILATEUR

Installer le limiteur de ventilateur au dos de la fournaise. Un trou est pré-percé près de la sortie de fumée ou la sonde du limiteur doit être insérée.

3.1.11 SERVOMOTEUR

Le servomoteur est installé à l'usine du côté arrière droit de la fournaise, seul le raccordement électrique sera nécessaire.

Pour un fonctionnement sécuritaire, les deux appareils doivent être inter-reliés conformément au schéma électrique pertinent (bois/huile, gaz ou électrique).

ATTENTION
EMPLOYER DES FILS D'ALIMENTATION ADÉQUATS POUR 75°C (167ºF).

3.1.12 THERMOSTAT

Le thermostat doit être installé sur un mur intérieur de la maison et dans un endroit où il sera le moins affecté par les courants d'air provenant d'une sortie d'air chaud. Le thermostat doit être installé à un minimum de 55 pouces au-dessus du plancher. Le thermostat de l'annexe Mini-Caddy à bois doit être à une température légèrement supérieure (3°C ou 5°C) à celui de la fournaise existante. Il commande l'ouverture ou la fermeture des registres d'admission d'air de la fournaise annexe au bois.

3.1.13 MESURES DE SÉCURITÉ

ATTENTION

LE BON FONCTIONNEMENT D'UNE FOURNAISE AU GAZ DOIT ÊTRE VÉRIFIÉ PAR UN INSTALLATEUR D'APPAREILS AU GAZ RECONNU PAR UN ORGANISME DE RÉGLEMENTATION AVANT ET APRÈS L'INSTALLATION DE L'ANNEXE MINI-CADDY.

ATTENTION

RACCORDER SEULEMENT A UN APPAREIL DE CHAUFFAGE CERTIFIE CONFORME A LA NORME CGA CAN/CGA-2.3 OU DE SES PRECEDENTES.

3.1.14 INSTRUCTIONS D'OPÉRATION

Faire fonctionner la fournaise existante pour s'assurer qu'elle fonctionnera bien lorsque nécessaire.

Sur les fournaises au bois, le thermostat commande le registre d'admission d'air. Lorsque le thermostat commande, le registre d'admission d'air s'ouvre et le feu s'attise; lorsque le limiteur atteint la température de consigne, celui-ci actionne le moteur du ventilateur de la fournaise existante à la vitesse sélectionnée pour le chauffage.

3.1.15 INSTALLATION DE L'ANNEXE MINI-CADDY

OPTION 1

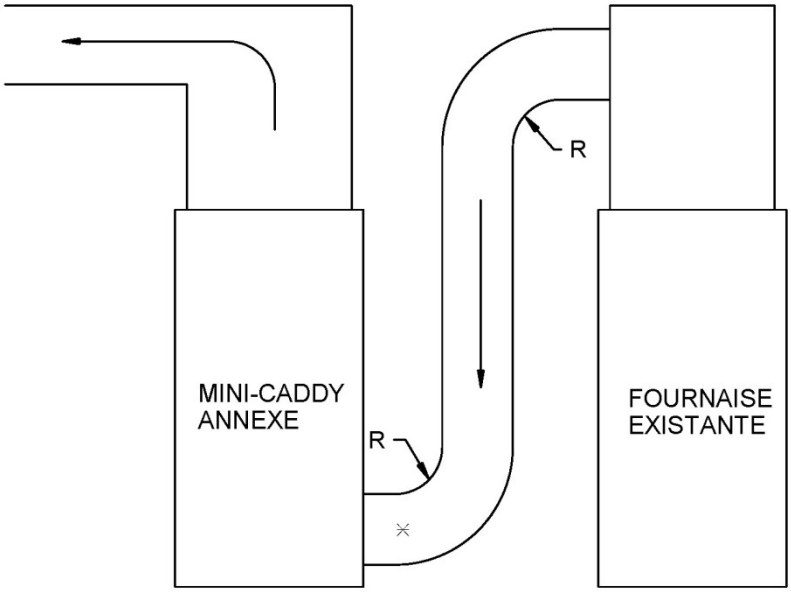

OPTION 2

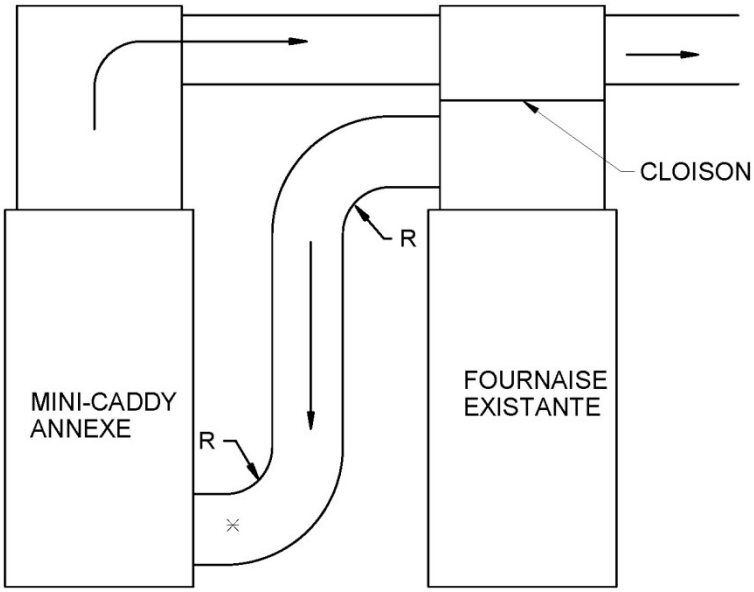

***taille minimum du conduit 260 pouces carrés**
*** r=rayon minimum 6 pouces**

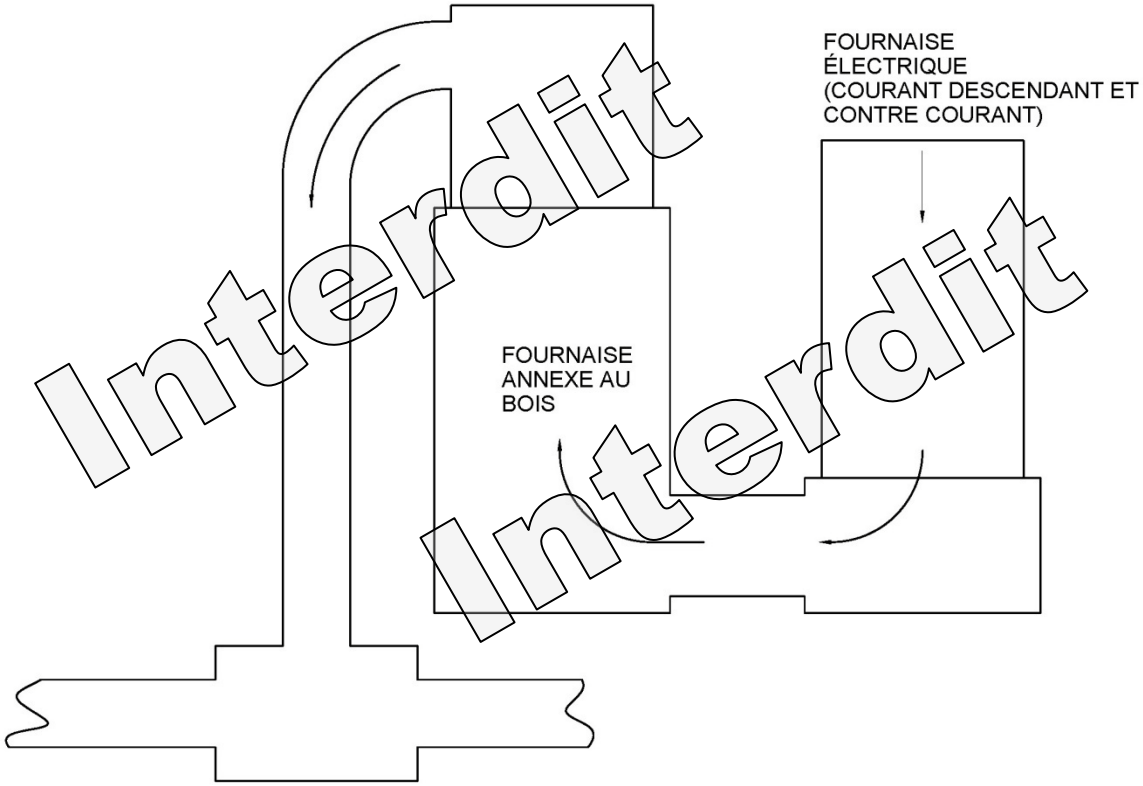

Exemple 1

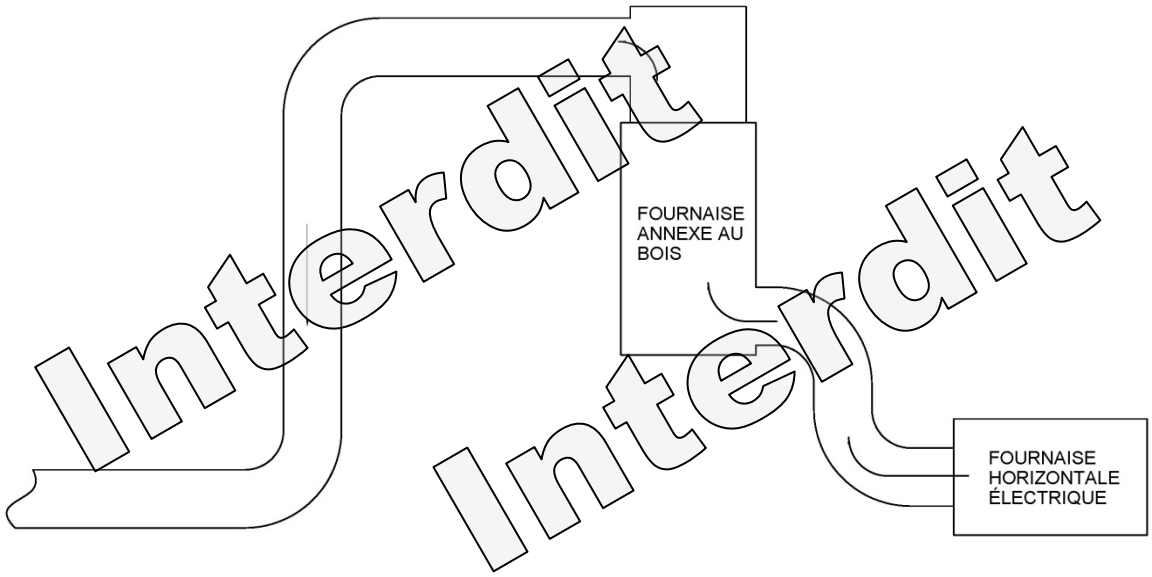

Exemple 2

Interdit

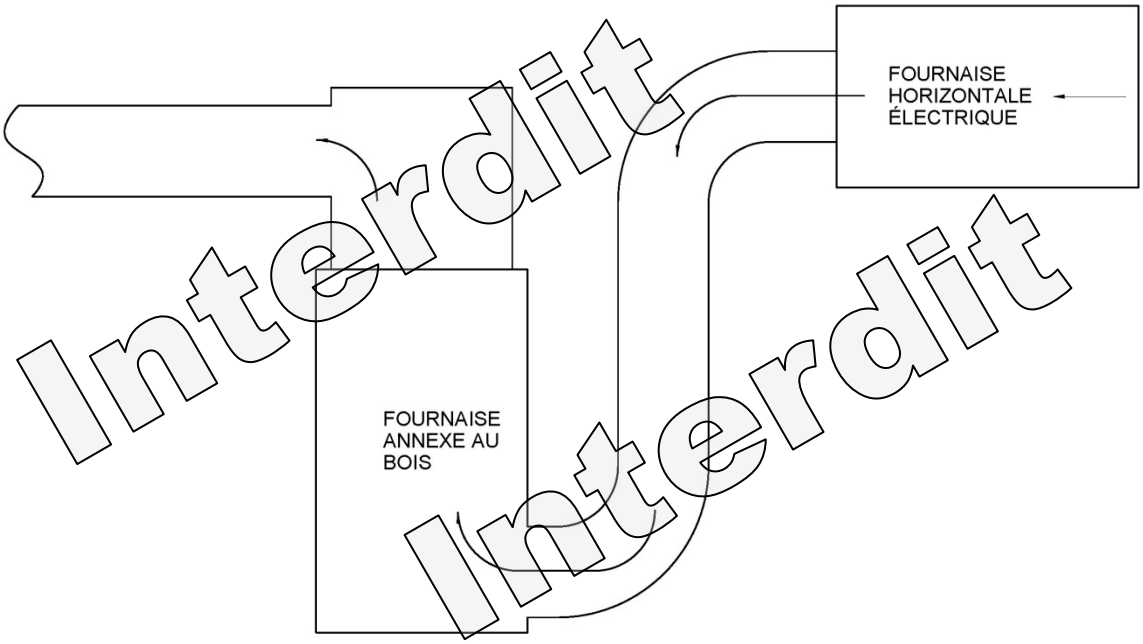

Exemple 3

Pour raccorder l'arrivé d'air de la fournaise existante du côté gauche ou droit de votre fournaise Annexe Mini-Caddy, dévissez le petit panneau d'accès du côté gauche et sécurisez le à l'arrière de la fournaise avec les même vis.

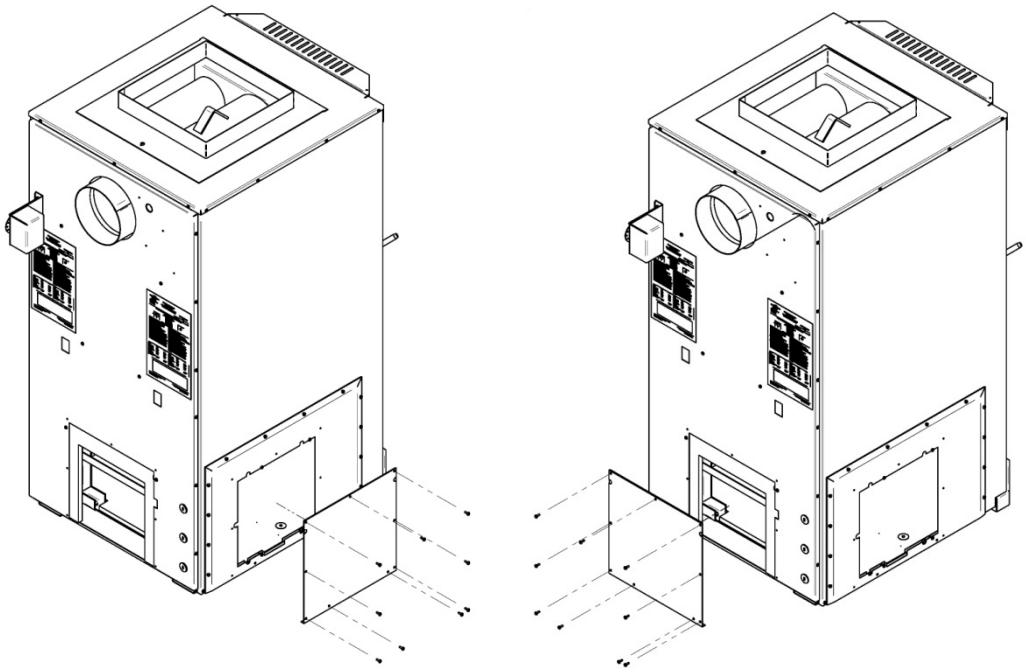

Pour raccorder l'arrivé d'air de la fournaise existante sur le côté gauche de votre fournaise Annexe Mini-Caddy, dévissez le grand panneau du côté gauche (vous pouvez en disposer). Raccordez le conduit.

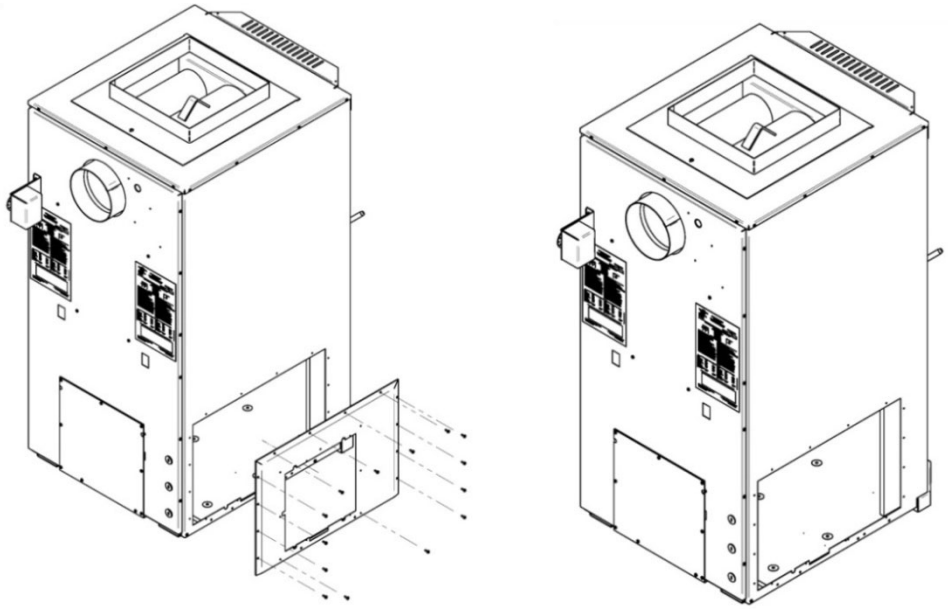

Pour raccorder l'arrivé d'air de la fournaise existante sur le côté droit de votre fournaise Annexe Mini-Caddy, dévissez le grand panneau du côté gauche (voir figure précédente. Vous pouvez disposer du grand panneau.) Retirez ensuite le panneau du côté droit et sécurisez-le sur côté gauche avec les vis retirées. Raccordez le conduit.

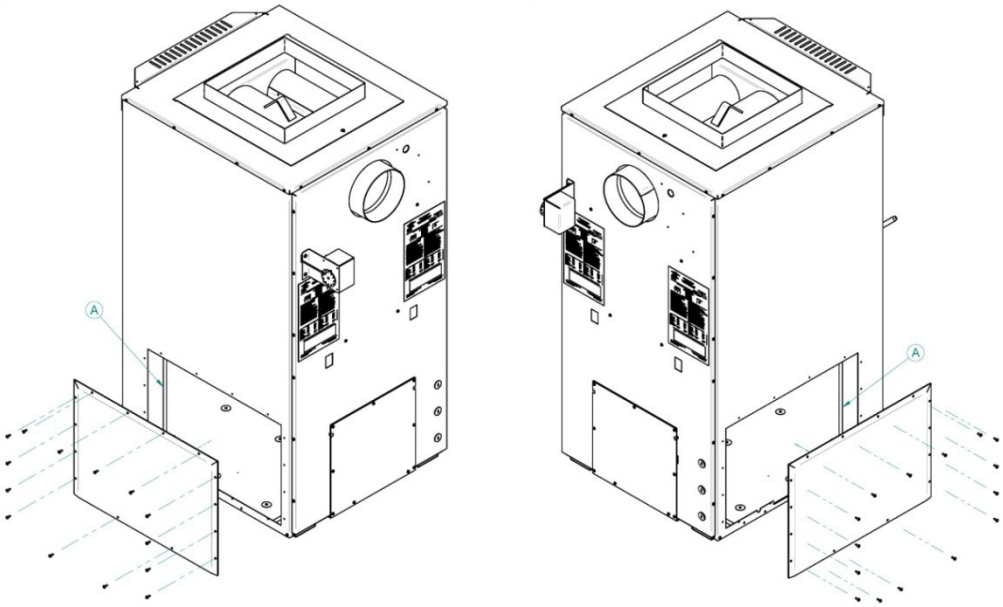

Note : Avant de raccorder les conduits de la fournaise existante d'un côté ou de l'autre de l'annexe Mini-Caddy, il est recommandé de découper le surplus de laine isolante (A) qui se trouve derrière le panneau où le raccordement sera fait.

3.1.16 ÉTAPES D'INSTALLATION AVEC UNE FOURNAISE EXISTANTE À L'HUILE

Note : L'ensemble limiteur pour annexe PA08522 (1) n'est pas fourni avec la fournaise et doit être acheté séparément.

Pour faire l'installation de l'ensemble limiteur pour annexe (PA08522), enlevez le couvercle du limiteur du ventilateur (1) et celui de la boîte de jonction de l'ensemble. Insérez la sonde du limiteur dans l'ouverture (2) prévue dans le coin supérieur droit de la fournaise Annexe Mini-Caddy. Sécurisez le limiteur avec des vis non fournies dans les trous prévus à cet effet.

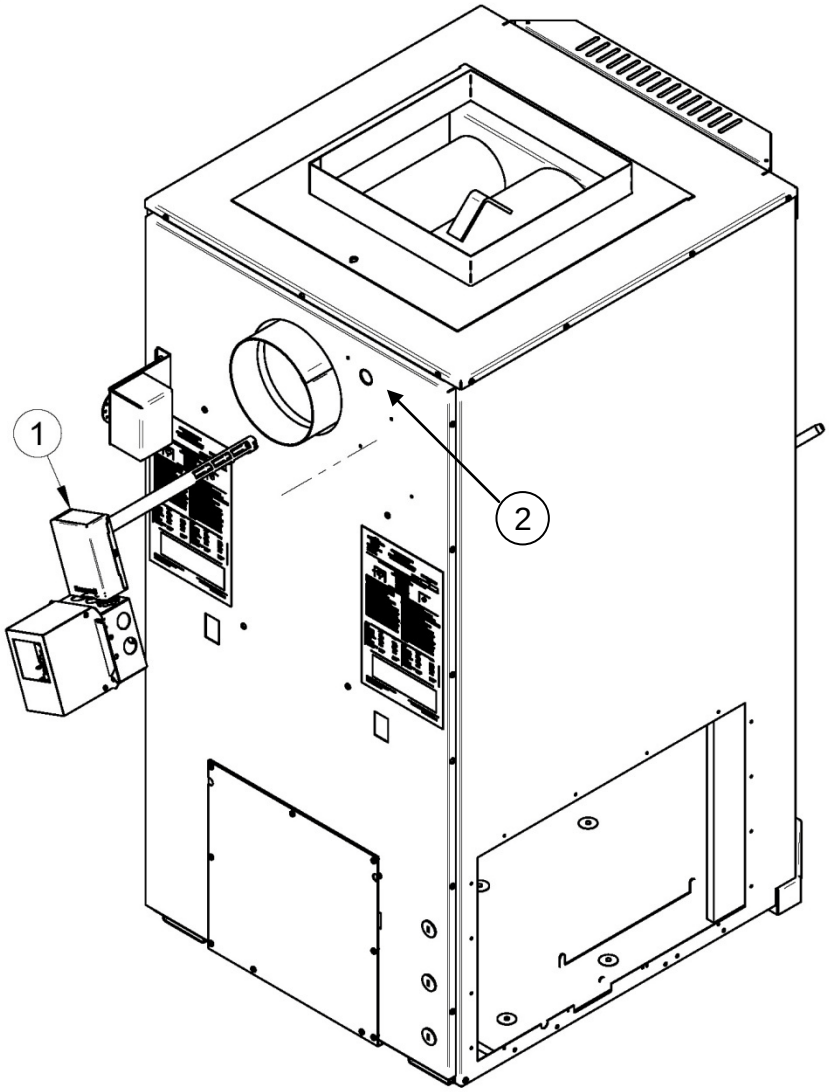

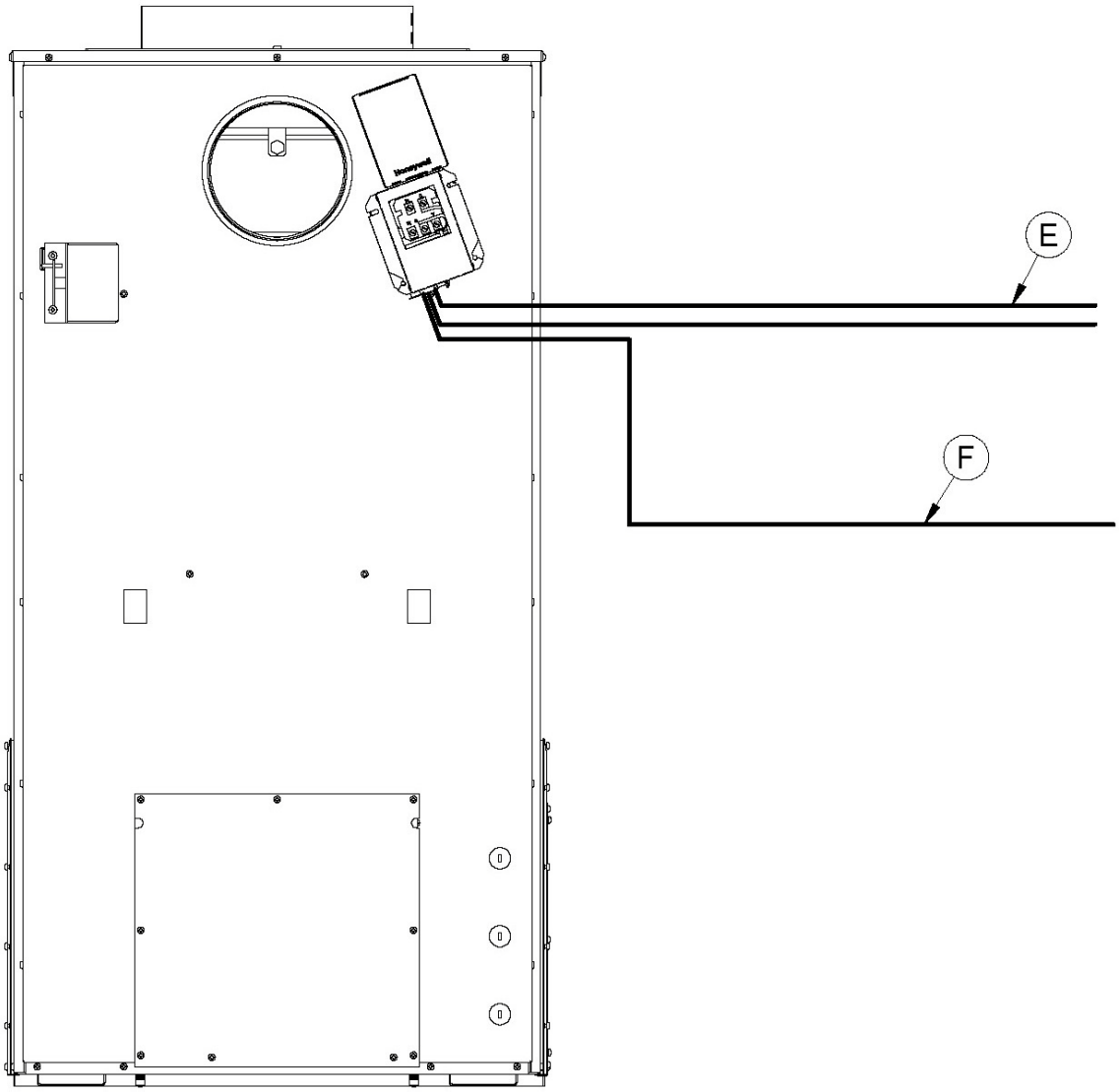

- Amenez le câble (F) d'alimentation électrique à la boîte de jonction de l'ensemble limiteur.

  Note : il est recommandé d'alimenter l'annexe Mini-Caddy à partir du même circuit électrique que la fournaise existante.

- Sortir les fils noir et rouge (E) de la boîte de jonction du limiteur du ventilateur par le passe-fil.

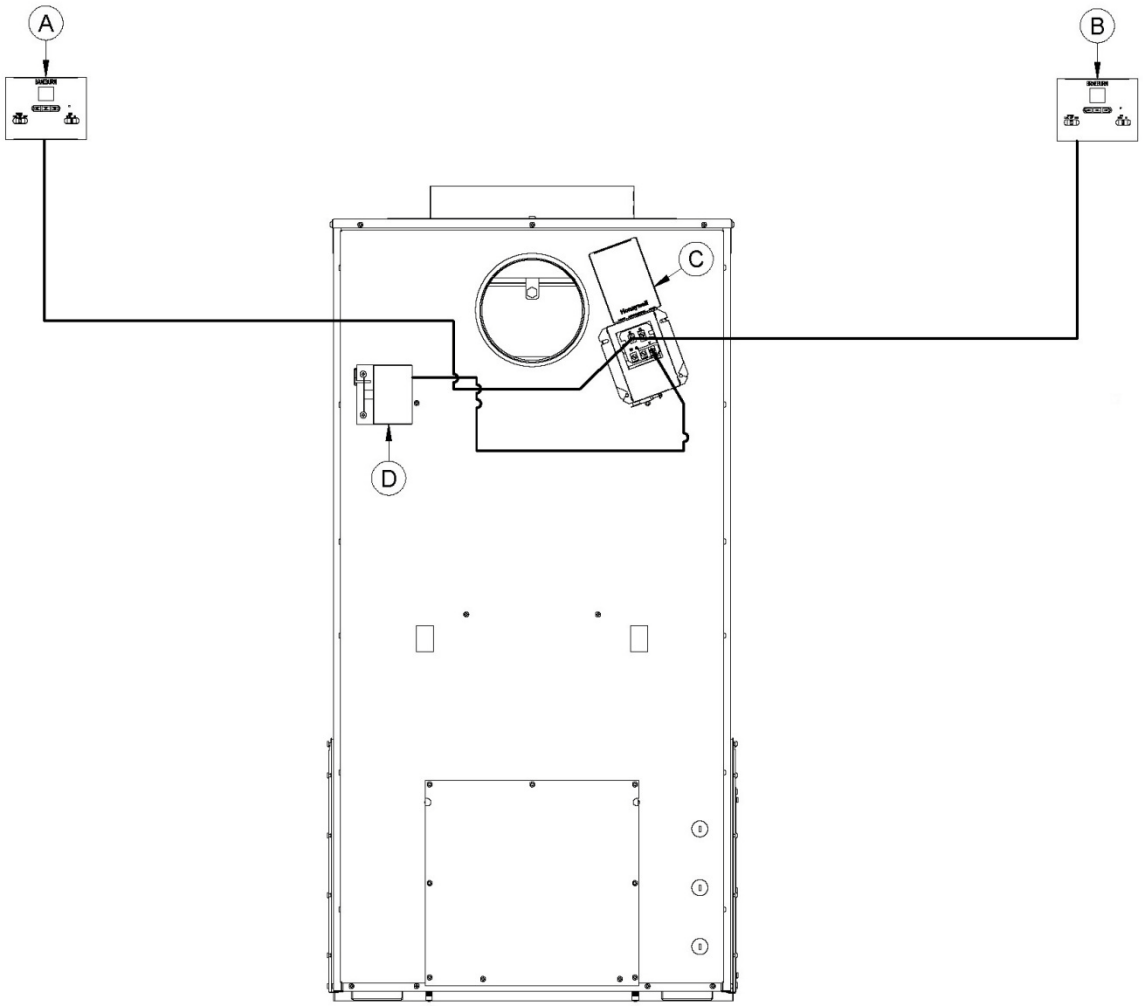

- Amenez un câble 18-2 du thermostat (A) de l'annexe jusqu'à la boîte de jonction du limiteur du ventilateur (C).

- Amenez un câble 18-2 du thermostat (B) de la fournaise existante jusqu'à la boîte de jonction du limiteur du ventilateur (C).

- Amenez un câble 18-2 du servomoteur (D) jusqu'à la boîte de jonction du limiteur du ventilateur (C).

Note : pour effectuer vos branchements, voir DIAGRAMME DE FILAGE POUR L'ANNEXE MINI-CADDY AVEC UNE FOURNAISE À L'HUILE (**3.1.17**).

Note : pour le raccordement à une fournaise existante à gaz ou électrique, enlevez le limiteur (C) de l'ensemble de limiteur et utilisez-le pour le branchement en bas voltage. Le raccordement avec une fournaise à gaz ou électrique, nécessitera l'utilisation d'un relais SPDT 24 volt (White-Rogers 90-370 ou équivalent) non fourni. Voir DIAGRAMME DE FILAGE POUR L'ANNEXE MINI-CADDY AVEC UNE FOURNAISE GAZ/ÉLECTRIQUE (**3.1.18**).

3.1.17 DIAGRAMME DE FILAGE POUR L'ANNEXE MINI-CADDY AVEC UNE FOURNAISE À L'HUILE

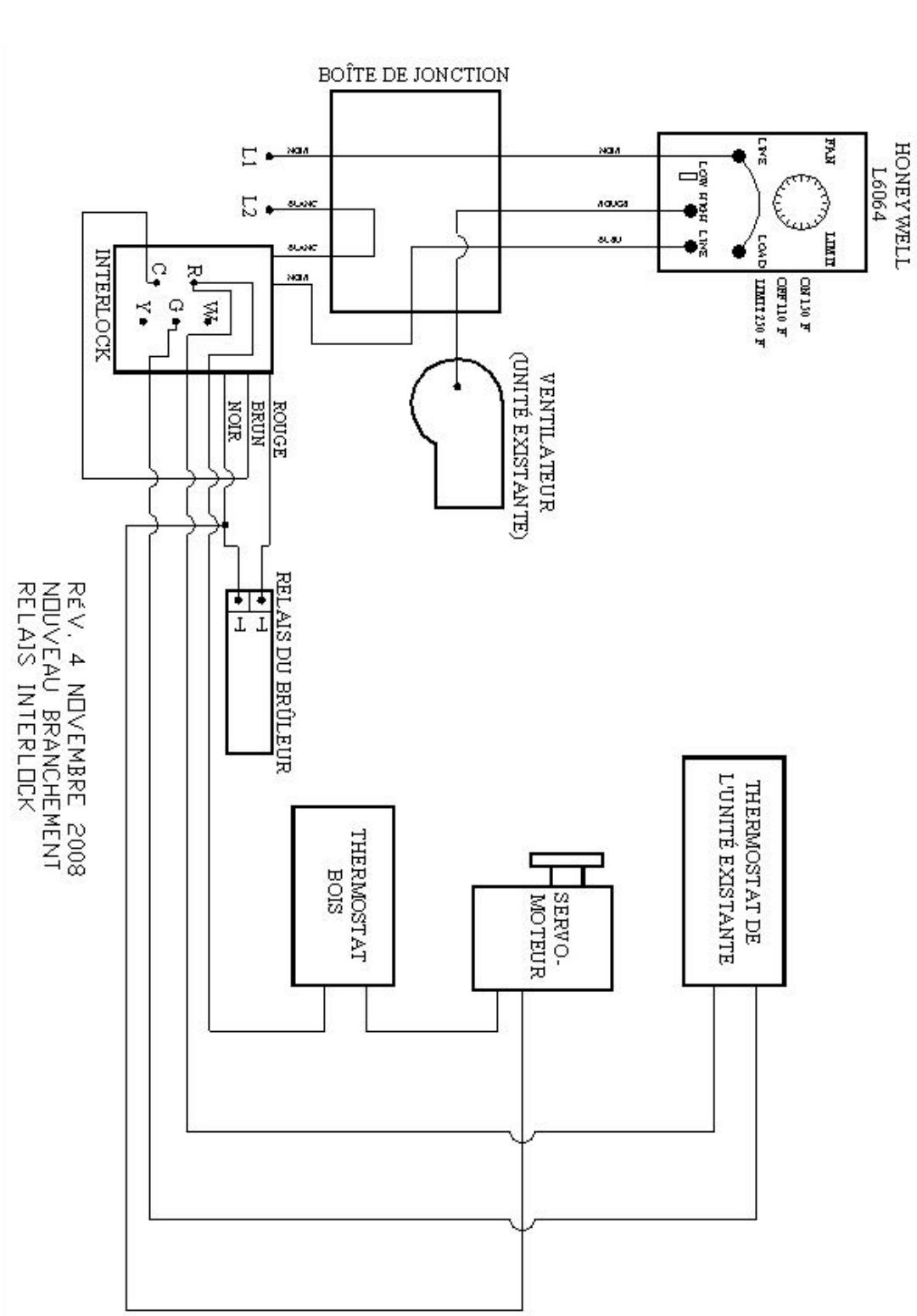

3.1.18 DIAGRAMME DE FILAGE POUR L'ANNEXE MINI-CADDY AVEC UNE FOURNAISE GAZ/ÉLECTRIQUE

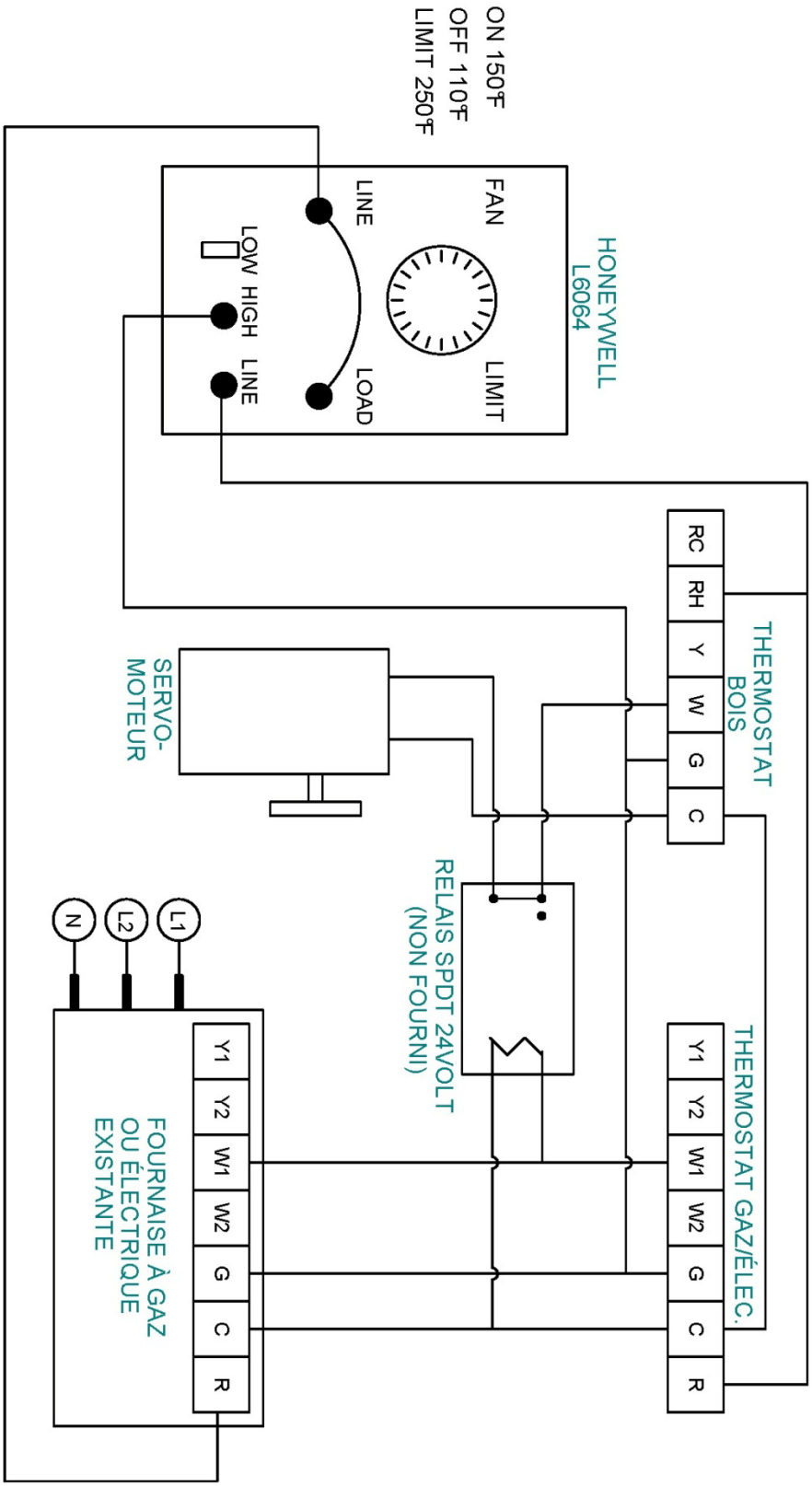

3.1.19 DONNÉES TECHNIQUES ANNEXE MINI-CADDY

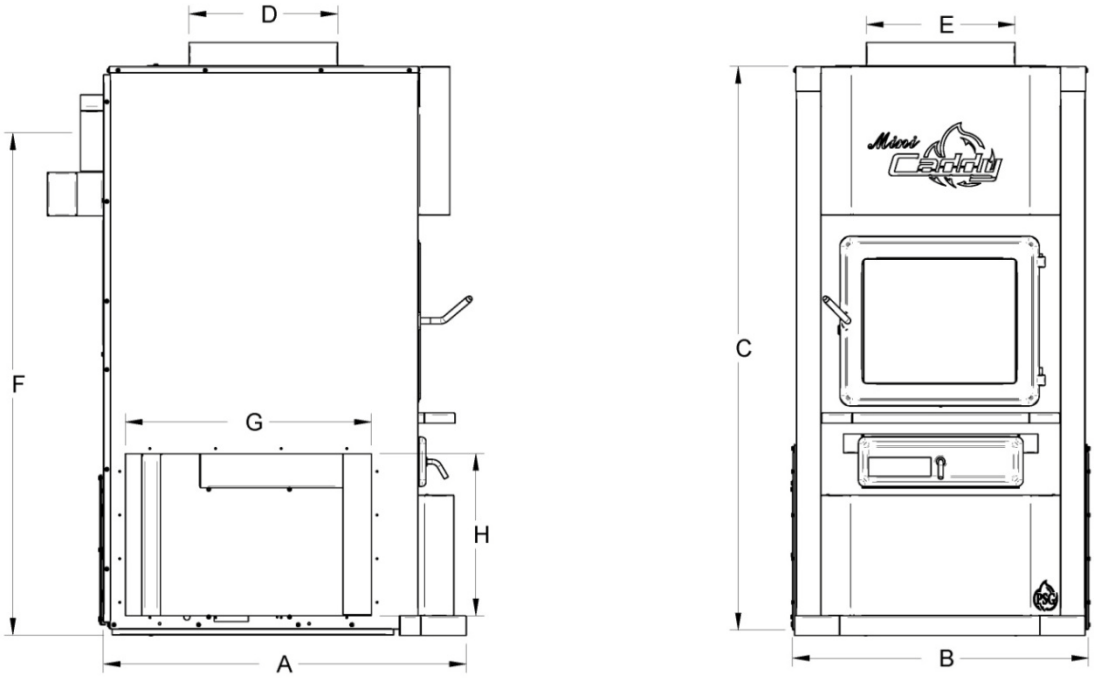

	ANNEXE MINI-CADDY
A	29 1/8" (740 mm)
B	23 3/4" (603 mm)
C	45 5/8" (1159 mm)
D	12" (305 mm)
E	12" (305 mm)
F	40 1/4" (102 mm)
G	19 3/4" (502 mm)
H	13" (330 mm)
TUYAU	* 6" (152 mm)
POIDS	416 Lb (189 kg)

* Réducteur requis

DONNÉES TECHNIQUES GÉNÉRALES

MODÈLE	TEMP.	BTU/HR	PRESS. STATIQUE	
	VARIABLE (°F)	(BOIS)	MIN.	MAX.
			H_20	
ANNEXE MINI-CADDY	20 (67)	75 000	0,2	0,4

Instructions pour l’installation

,
MINI-CADDY
BOIS SEULEMENT
PF01301

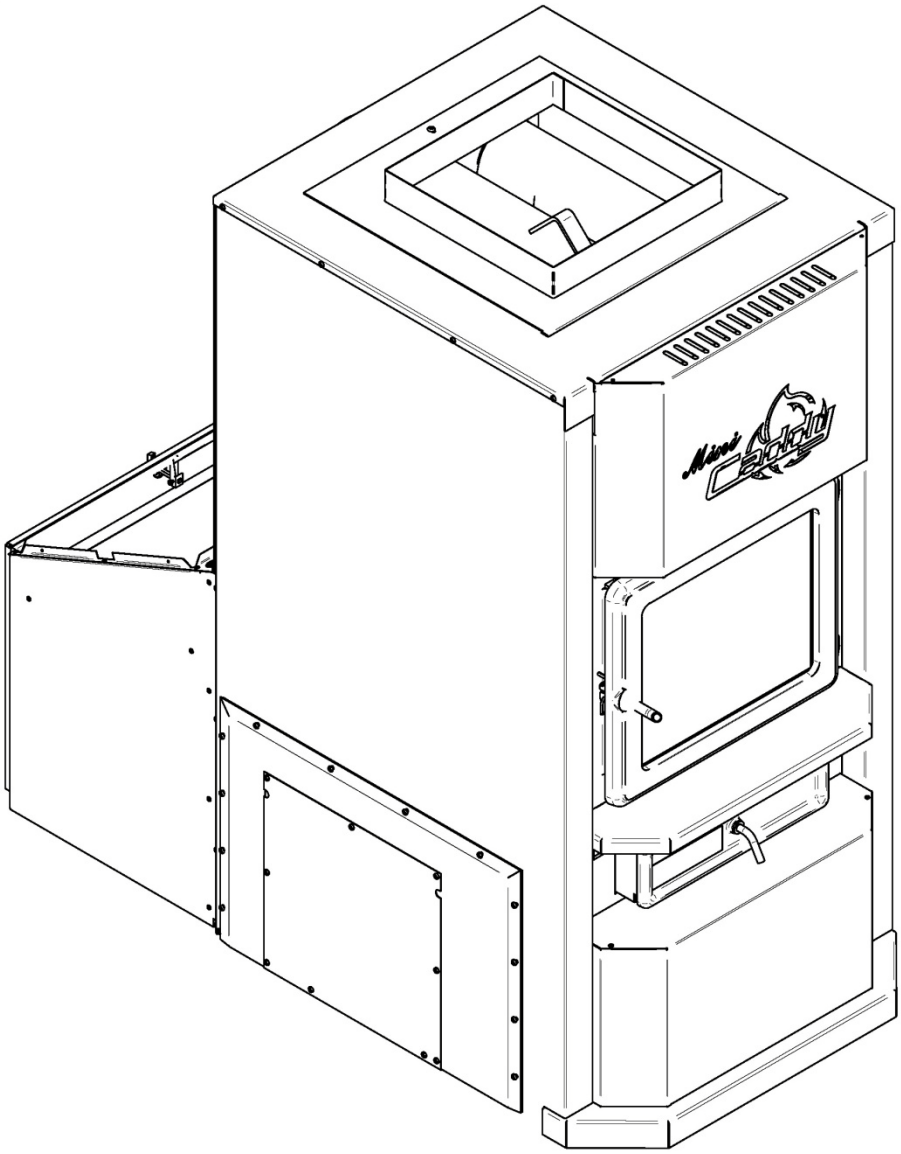

3.2 , BOIS SEULEMENT

3.2.1 INSTALLATION MINI-CADDY BOIS SEULEMENT

3.2.2 EMPLACEMENT DE L'UNITÉ

La fournaise doit être installée dans un endroit où il y a apport d'air extérieur suffisant pour alimenter la combustion. Dans les maisons étanches, on peut être obligé d'installer une entrée d'air extérieure (voir détails dans la **Section 2.12**.)

La fournaise doit être positionnée de façon à ce que le tuyau de raccordement soit le plus court possible dans le but d'éliminer au maximum l'utilisation de coudes à 90°.

Le propriétaire doit s'assurer d'une installation qui permet un fonctionnement sécuritaire de l'appareil.

3.2.3 DÉGAGEMENTS DES MATÉRIAUX COMBUSTIBLES

N.B. : CET APPAREIL DOIT ÊTRE INSTALLÉ CONFORMÉMENT AUX INSTRUCTIONS INDIQUÉES SUR LA PLAQUE D'HOMOLOGATION APPOSÉE SUR L'APPAREIL

3.2.4 DÉGAGEMENTS MINIMUM REQUIS DE TOUT MATÉRIEL COMBUSTIBLE POUR LA FOURNAISE MINI-CADDY

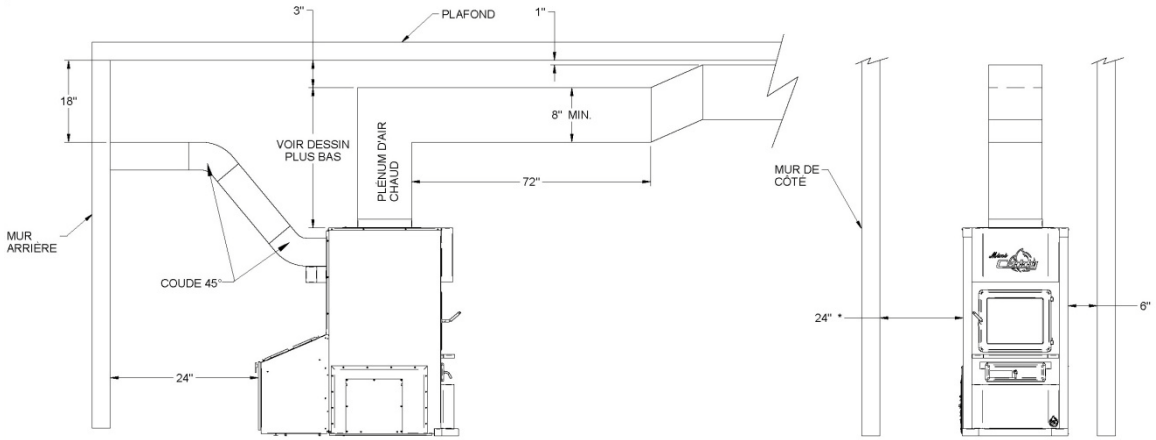

Figure 3.2.4 a

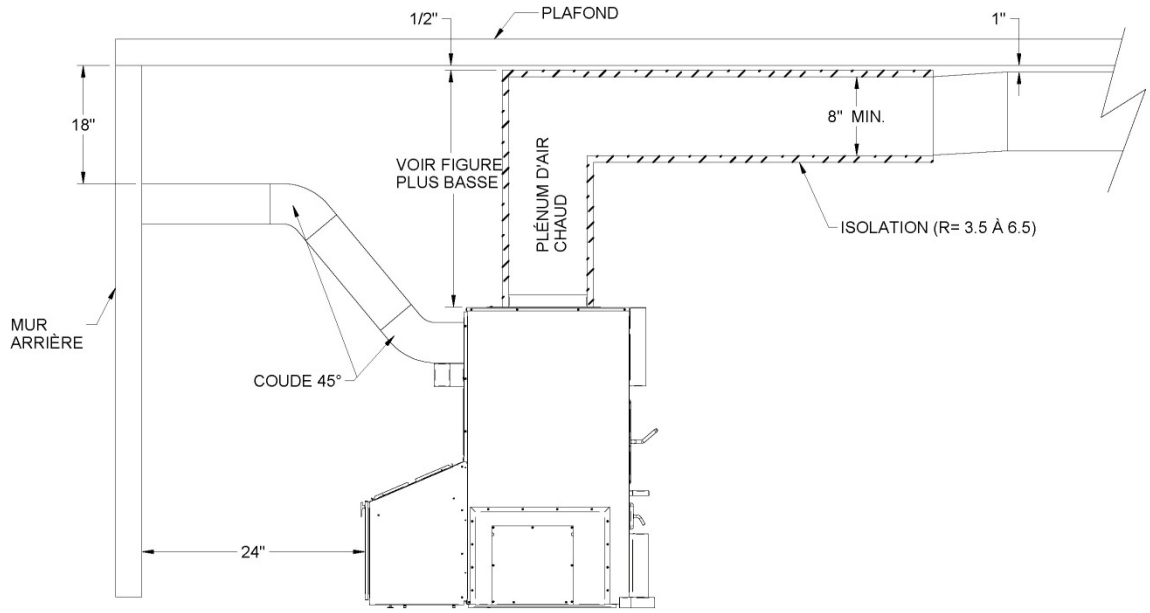

Figure 3.2.4 b

N.B. : UN SYSTÈME DE VENTILATION IDÉAL DOIT PRÉVOIR UN VOLUME DE RETOUR D'AIR AU MOINS ÉGAL AU VOLUME D'AIR DE DISTRIBUTION.

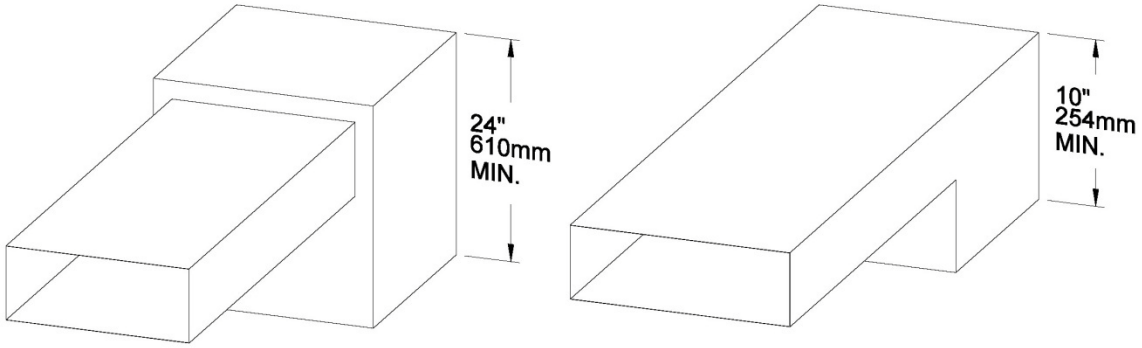

Figure 3.2.4 c - Hauteur minimale du plenum d'air chaud.

Le plenum d'air chaud sortant de la fournaise doit avoir une hauteur minimum de 24" (610 mm) si le dessus de la première section verticale n'est pas à la même hauteur que la première section horizontale (voir **Figure 3.2.4 c**). Dans le cas contraire, la hauteur minimum de la section verticale est de 10" (254 mm). Ces dimensions pour tous les générateurs d'air chaud rencontrent les exigences de la norme CSA B140.4, UL 391 et UL 727.

3.2.5 OPTION DE PLENUM D'AIR CHAUD ROND (PA07400)

Voir **Annexe A.**

3.2.6 RACCORD DU TUYAU

La fournaise Mini-Caddy est munie d'une buse de 6 pouces de diamètre. Dans le cas où le tirage excède –0.06 C.E., un volet barométrique doit être installé. Le contrôle barométrique doit être ajusté de façon à limiter le tirage maximum mesuré à la sortie de la fournaise à -0,06" C.E. Veuillez noter qu'un tirage plus grand que -0,06" C.E.pourrait produire l'emballement (feu incontrôlable) de la fournaise. Par contre, la tirage minimum à respecter est de -0.04" C.E. dans le tuyau d'évacuation.

ATTENTION
NE JAMAIS INSTALLER UN VOLET MANUEL SUR CETTE FOURNAISE.

3.2.7 INSTALLATION EN PARALLÈLE

L'installation en parallèle de cette fournaise avec une autre fournaise qui utilise le même système de conduits d'air chaud n'est pas permise au Canada. Ce type d'installation est seulement permis aux États-Unis. Idéalement, la puissance d'entrée maximale de la fournaise à gaz, à l'huile ou électrique existante devrait être égale ou supérieure à celui de la fournaise à bois. Il est obligatoire de respecter les dégagements minimum entre les conduits d'air chaud et les matériaux combustible comme si la fournaise à bois était installée seule. Les ajustements nécessaires doivent être apportés à la fournaise ou aux conduits d'air chaud afin de maintenir une pression statique entre 0.20 et 0.50 PO.CE. Afin de prévenir un retour d'air dans l'une ou l'autre des deux fournaises, un registre anti-retour (« back flow damper ») doit être installé. Le registre anti-retour est nécessaire afin de s'assurer que l'air chaud circulera dans la maison et ne retournera pas à travers le plenum de l'autre fournaise. Dépendant du type d'installation (voir exemples plus bas), un registre peut devoir être installé dans chaque plenum.

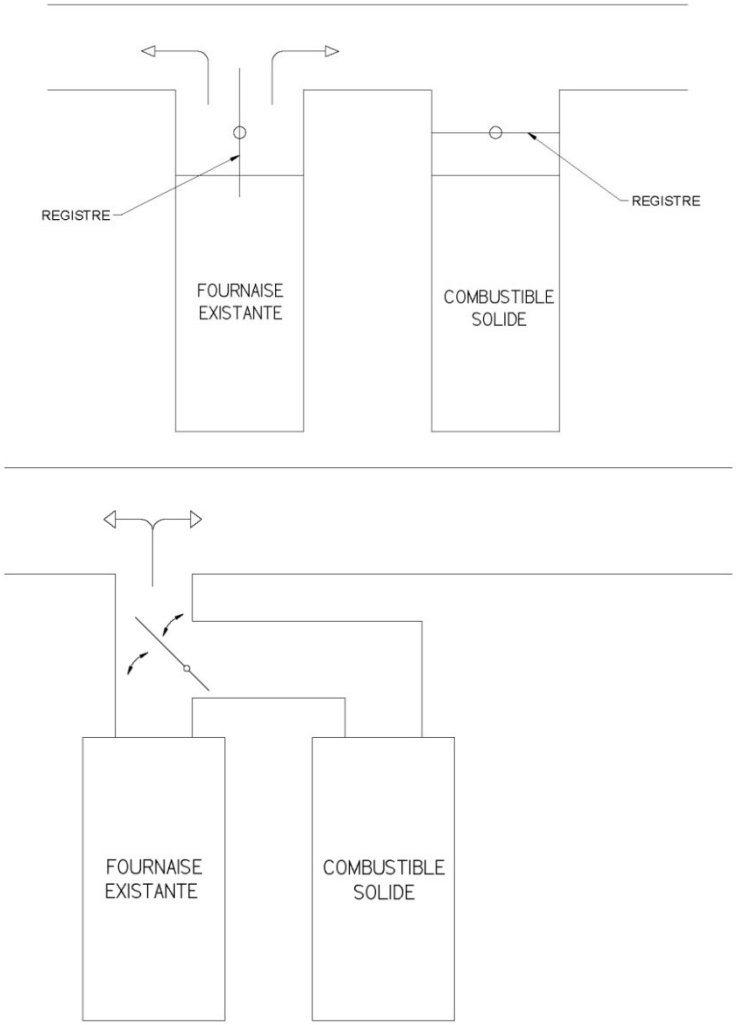

3.2.8 RACCORDEMENT ÉLECTRIQUE

Les instructions qui suivent ne remplacent pas celles du code local.

Ne confier l'installation et la vérification de cet appareil qu'à une personne qualifiée.

Pour l'installation de la Mini-Caddy au bois seulement, l'utilisation de l'option « Ensemble de limiteur pour fournaises à bois PSG (PA00500) » est requise et celle-ci doit être commandée séparément.

Le limiteur fait partie de cet accessoire et il doit être fixé près de la buse, là ou des trous sont aménagés pour permettre d'insérer la sonde et de fixer le boîtier du limiteur; il est normal que le boîtier du limiteur ne soit pas vertical une fois installé.

Des bagues de plastique sont installées sur le rebord supérieur du boîtier du ventilateur où le câble à gaine métallique d'alimentation du ventilateur (BX 14-3 pré-assemblé) passera pour être ensuite raccordé au terminal situé dans la boîte de jonction, près du ventilateur.

Le circuit de contrôle de 24 volts sera alimenté à partir du transformateur monté à même la boîte de jonction de l'ensemble limiteur et l'alimentation principale de l'appareil se fera également dans cette boîte de jonction. Raccorder selon le schéma inclus dans ce manuel (3.2.13).

ATTENTION
UTILISEZ DES FILS APPROUVÉS POUR 75° C OU PLUS.

3.2.9 THERMOSTAT

Le thermostat doit être installé sur un mur intérieur de la maison, dans un endroit, où il sera le moins affecté par les courants d'air provenant d'une sortie d'air. Le thermostat doit être installé à un minimum de 55 pouces au-dessus du plancher.

3.2.10 CONTRÔLE DU VENTILATEUR

Le réglage du contrôle du ventilateur peut varier en fonction du type d'établissement et d'installation de chauffage. Le point de consigne du « ventilateur hors service » est préréglé à l'usine à 110 °F et celui du « ventilateur en service » à 150 °F; ces réglages devraient permettre un fonctionnement satisfaisant dans la plupart des installations.

L’ajustement de tous les contrôles doit être fait par un technicien compétent. Le réglage des contrôles et la vitesse du ventilateur doit être conforme aux recommandations de l’Association nationale du Chauffage à l’Air chaud et de la Climatisation. Pour obtenir une circulation d’air continue durant l’été, activez la vitesse d’été à l’aide de l’interrupteur manuel situé sur la boite de jonction de l’ensemble limiteur.

L’interrupteur situé sur la boite de jonction de l’ensemble limiteur contrôle la basse vitesse, soit en fonctionnement continu (ON), soit arrêté (OFF). Nous recommandons de ne pas laisser le ventilateur fonctionner manuellement en chauffage au bois.

3.2.11 INSTRUCTIONS D’OPÉRATION

3.2.12 SYSTÈME DE CONTRÔLE

Sur les fournaises au bois seulement, le thermostat commande le registre d’admission d’air. Lorsque le thermostat demande de la chaleur, le registre d’admission d’air s’ouvre et le feu s’attise; lorsque la température à l’intérieur du plénum est suffisante, le limiteur actionne le moteur de la soufflerie à la vitesse choisie pour le chauffage au bois et le ventilateur fonctionne tant que la température n’aura pas atteint le réglage «OFF»

3.2.13 SCHÉMA ÉLECTRIQUE

Fournaises bois seulement (limiteur du ventilateur L4064)

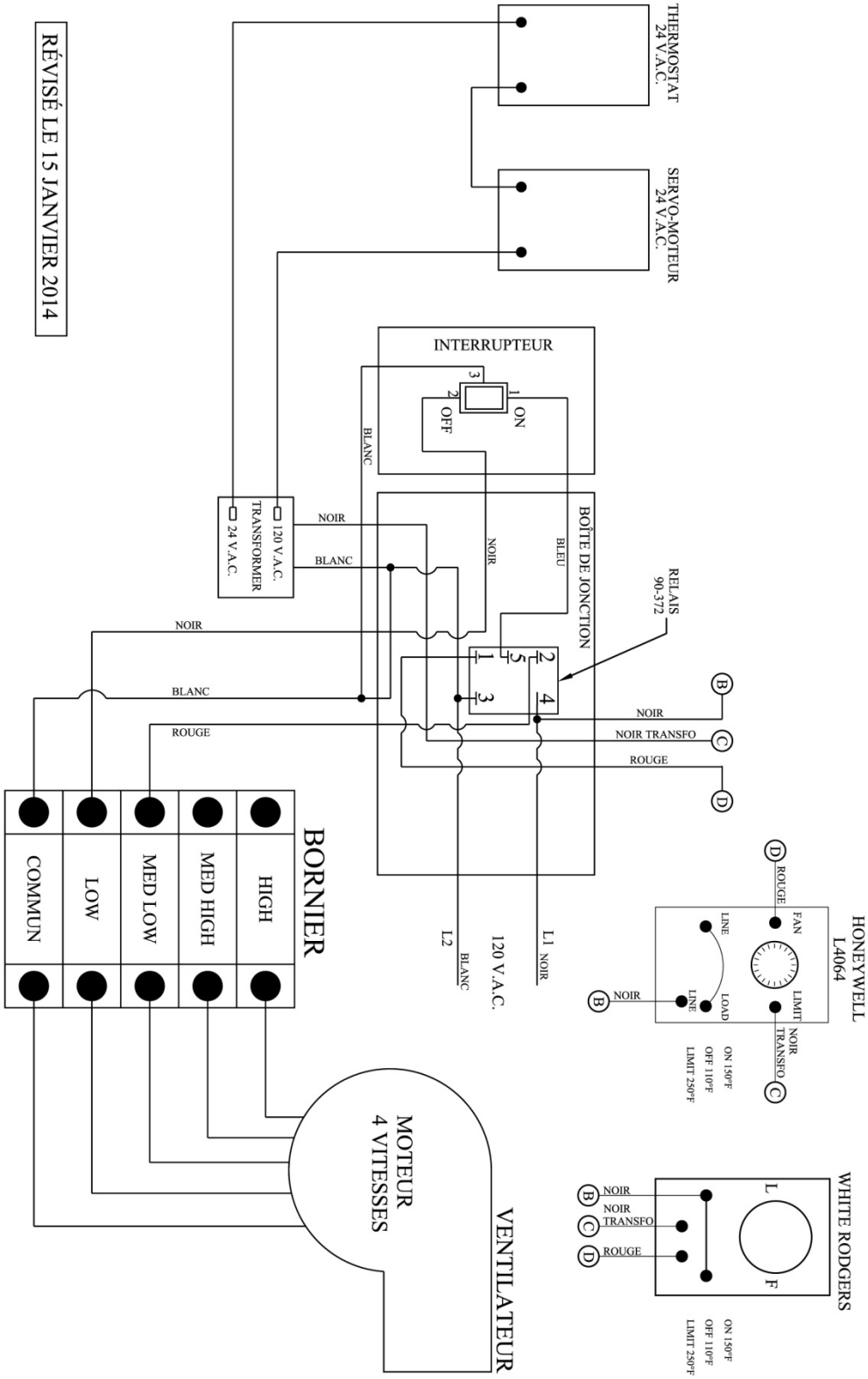

Vous référer au schéma électrique fourni avec l'élément électrique

Fournaises bois seulement (limiteur du ventilateur L6064)

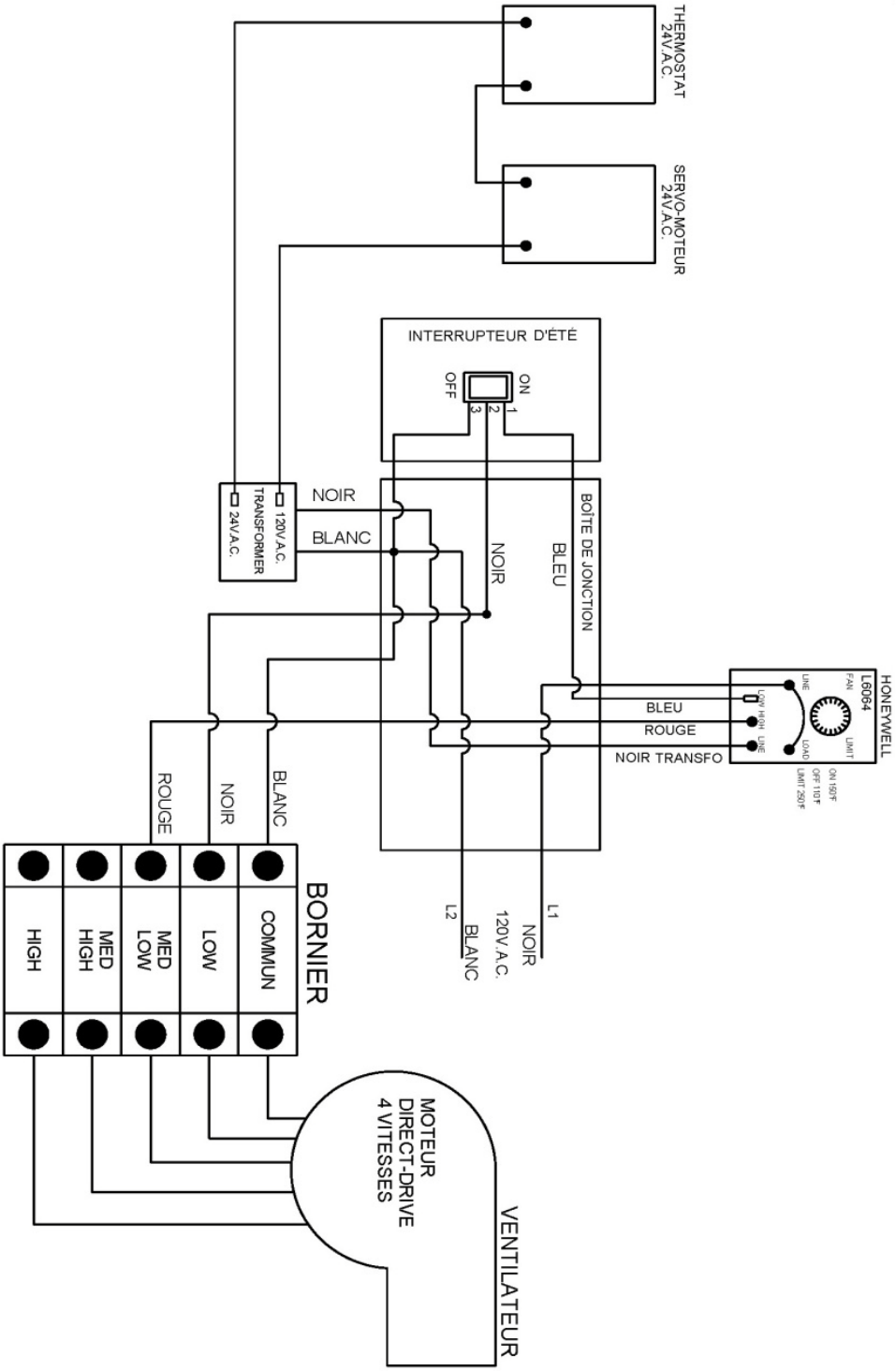

3.2.14 DONNÉES TECHNIQUES MINI-CADDY

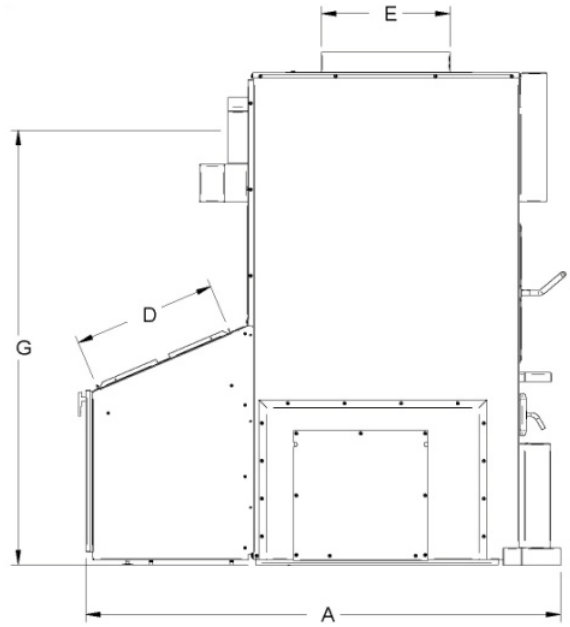

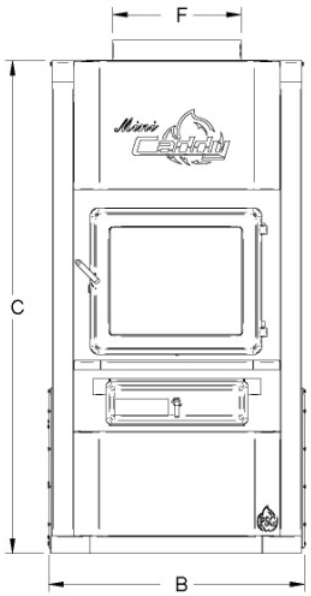

	MINI-CADDY
A	44 1/4” (112 cm)
B	23 3/4” (60 cm)
C	45 5/8” (116 cm)
D	13 3/8” x 22” (34 X 56 mm)
E	12” (305 mm)

	MINI-CADDY
F	12” (305 mm)
G	40 1/4” (102 cm)
TUYAU	6” (15 mm)
POIDS	462 Lb (210 kg)

3.2.15 DONNÉES TECHNIQUES GÉNÉRALES

MODÈLE	ENTRAÎNEMENT DIRECT (DIRECT DRIVE)			DÉBIT	TEMP VAR.	BTU/ H	PRESSION STATIQUE		FILTRE
	VENT	MOT.	VIT.	(PCM)	(^{O}F)	(BOIS)	MIN.	MAX.	(2)
							H_2O		
MINI-CADDY	DCT-916-800-5	¼ HP	4	1100	67	73900	0.2	0.4	15’’ x 20’’ x 1’’

3.2.16 DONNÉES TECHNIQUES – MODE ÉLECTRIQUE

MODÈLE	DÉBIT (CFM)	TEMP. VAR. (^{O}F)	BTU/H	AMPÈRES TOTAL	DISJ. REQUIS	ALIMENT. CALIBRE	VOLTAGE 1 PHASE	NBRE ÉLÉMENTS
11.25 KW	1100	67	38400	45	60	6	120/240	4 x 3.75 KW
BOIS				2	15	14	120	

Instructions pour l'installation

f
MINI-CADDY
BOIS/ÉLECTRIQUE
PF01301

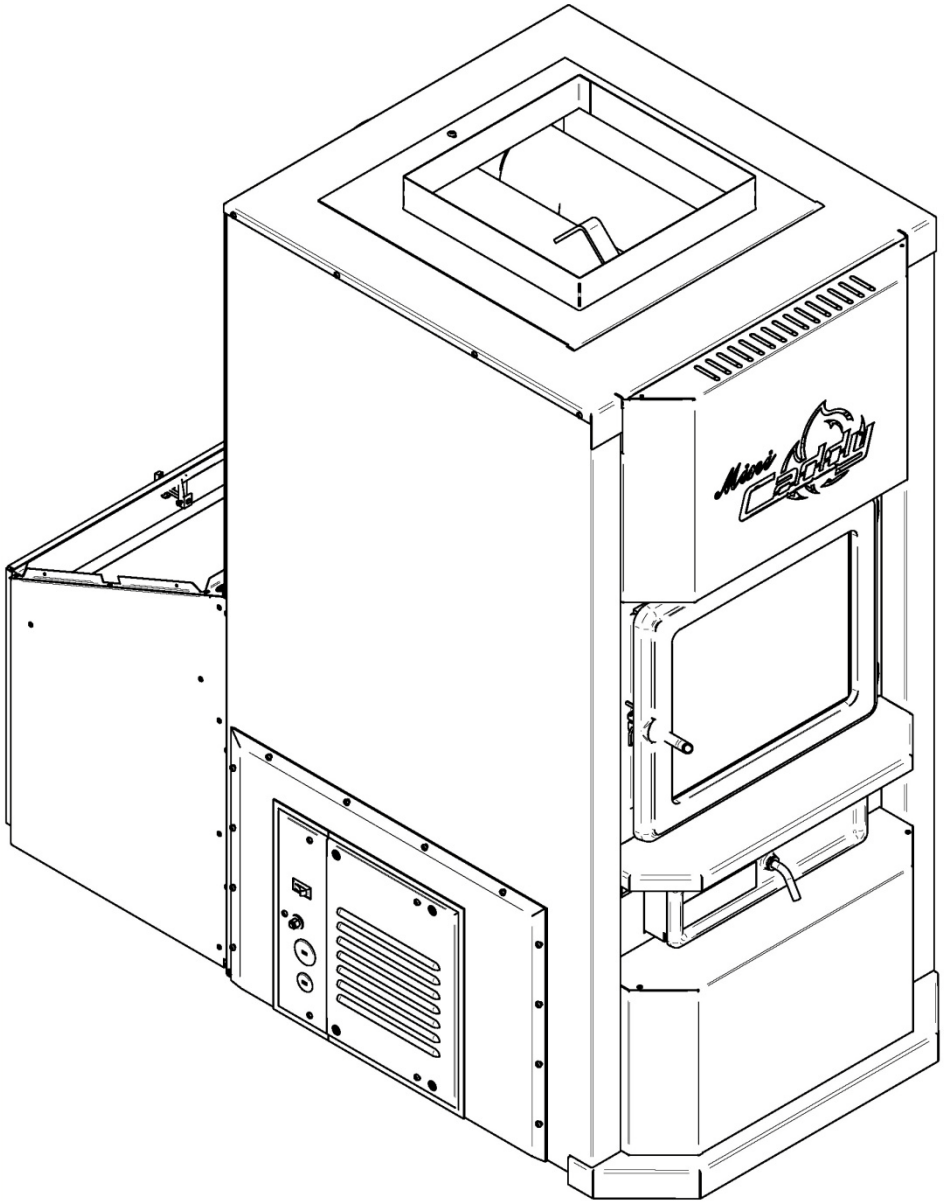

3.3 *f* COMBINÉE BOIS/ÉLECTRIQUE

3.3.1 INSTALLATION MINI-CADDY BOIS/ÉLECTRIQUE

3.3.2 INTRODUCTION

L'utilisation de l'option «Ensemble de limiteur pour fournaise à bois PSG» n'est pas requise pour l'installation en configuration bois/électrique.

L'option « Unité électrique 11.25 Kw » inclue toutes les composantes requises pour l'installation de l'appareil dans cette configuration.

Le limiteur doit être fixé près de la buse, au même endroit que dans l'installation au bois seulement et seul un câble à gaine métallique (14-4) y est raccordé; ce câble sera routé du limiteur à l'unité électrique par l'intérieur de la fournaise en passant dans les bagues de plastique installées sur le dessus du compartiment du ventilateur et les rondelles détachables sur le panneau séparateur et l'unité électrique pour être ensuite, et raccordé tel que montré sur le schéma (3.3.7).

Un autre câble à gaine métallique (14/3) est également fourni et servira à raccorder le ventilateur au bloc de puissance (tel que montré dans le schéma) par l'intérieur de l'appareil en utilisant les rondelles détachables de l'unité et du panneau séparateur.

Le circuit de contrôle de 24 volts est alimenté à partir du bloc de commande (numéroté de 1 à 8) de l'unité électrique tel que montré dans le schéma.

Le câble d'alimentation principale (6-3) traversera le panneau avant gauche de l'unité en utilisant un connecteur approprié et sera raccordé à la borne d'alimentation (L1, N, L2) de l'unité.

ATTENTION
UTILISEZ DES FILS APPROUVÉS POUR 75° OU PLUS.

Votre unité électrique comprend deux dispositifs de protection contre la surchauffe, soit un disque thermostatique L-200 à réactivation automatique et un L-250 à réactivation manuelle.

Dans certaines unités de première génération, le disque thermostatique à réactivation automatique L-200 est absent et un second limiteur est inclus avec l'unité; pour installer ce limiteur, enlever la rondelle détachable située du côté gauche de l'appareil, près de l'unité électrique, insérer la sonde, fixer le limiteur à la fournaise et raccorder le câble à gaine métallique (14-2) à l'intérieur de l'unité au même endroit que le L-200 sur le schéma.

3.3.3 DÉGAGEMENTS MINIMUMS REQUIS DE TOUT MATÉRIAU COMBUSTIBLE

Voir **Section 3.2.4.**

3.3.4 OPTION DE PLENUM D'AIR CHAUD ROND (PA07400)

Voir **Annexe A**.

3.3.5 L'ÉLÉMENT ÉLECTRIQUE

Le modèle combiné bois/électricité utilise deux thermostats d'ambiance : un commande le chauffage électrique, l'autre le chauffage au bois. Dans ce système, le chauffage électrique a priorité sur le chauffage au bois. Lorsque le thermostat active le chauffage électrique, le registre d'admission d'air se ferme (s'il était ouvert), le ventilateur se met en marche et les éléments électriques entrent en fonction successivement par bloc de 3.75 kW. Vous référer au schéma électrique fourni avec l'élément électrique.

Lorsque la demande de chauffage électrique sera satisfaite, le système à bois entrera en fonction si le point de consigne du thermostat à bois est supérieur à celui du système électrique.

En utilisation biénergie normale, on doit donc régler le thermostat du système à bois à une température légèrement supérieure (3°C ou 5°C) à celle du système électrique; l'apport du bois au bilan global d'énergie sera d'autant plus grand que cet écart d'ajustement des deux thermostats sera grand.

Il est à noter que le ventilateur de cette fournaise est muni de quatre vitesses. Trois choix de vitesse de chauffage sont disponibles : moyenne basse, moyenne haute ou haute.

Si la température de l'élément dépasse 200°F, le disque thermostatique L-200 coupera l'alimentation des éléments jusqu'à ce que l'unité ait refroidi et rétablira ensuite l'alimentation s'il y a toujours une demande de chauffage; advenant le cas où la température continuerait d'augmenter jusqu'à atteindre 250°F, le disque thermostatique L-250 coupera l'alimentation des éléments et celui-ci devra être réactivé manuellement. Trouvez et corrigez la cause de surchauffe avant de réactiver l'unité.

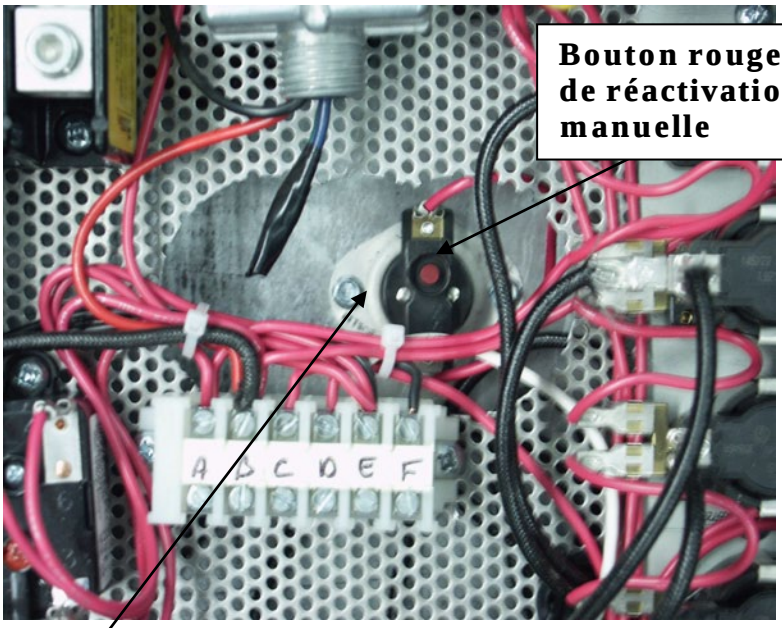

VUE INTÉRIEURE DE L'ÉLÉMENT ÉLECTRIQUE

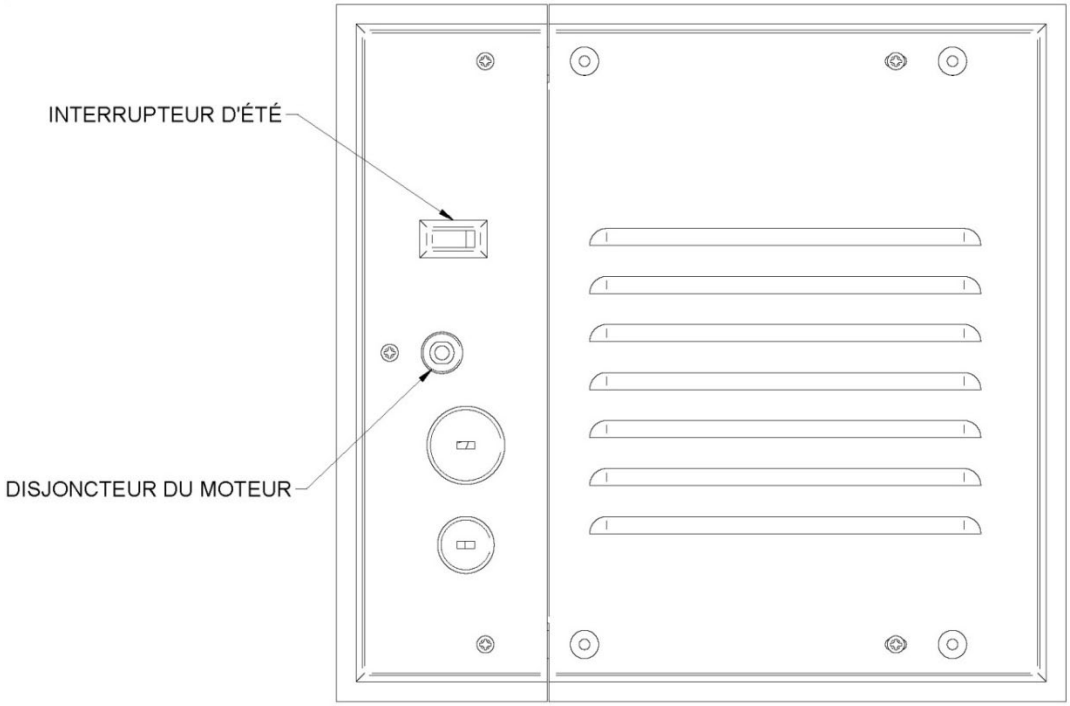

VUE EXTÉRIEURE DE L'ÉLÉMENT ÉLECTRIQUE

3.3.6 THERMOSTAT

Le thermostat doit être installé sur un mur intérieur de la maison, dans un endroit, où il sera le moins affecté par les courants d'air provenant d'une sortie d'air. Le thermostat doit être installé à un minimum de 55 pouces au-dessus du plancher.

N.B. : LE MODÈLE COMBINÉ BOIS/ÉLECTRICITÉ DOIT ÊTRE INSTALLÉ AVEC DEUX THERMOSTATS AU MÊME NIVEAU PAR RAPPORT AU PLANCHER.

3.3.7 SCHÉMA ÉLECTRIQUE DE BRANCHEMENT

Fournaises combinées bois/électrique (limiteur du ventilateur L4064)

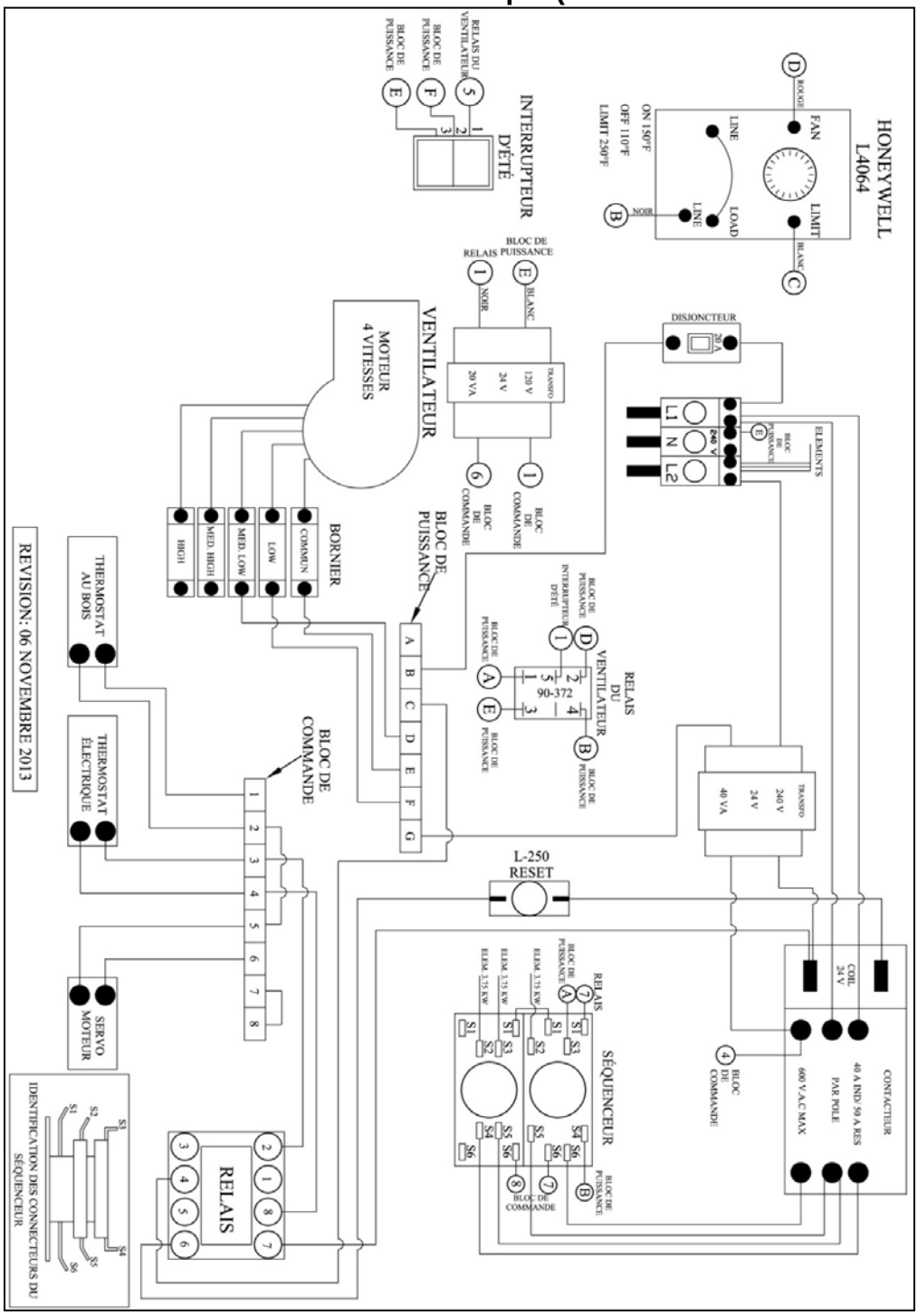

Pour contrôler un élément de 5 kW par une sonde extérieure, retirez le cavalier entre les terminaux 7 et 8 du bloc de commande et raccordez la sonde N/O à ces terminaux.

Vous référer au schéma électrique fourni avec l'élément électrique

Fournaises combinées bois/électrique (limiteur du ventilateur L6064)

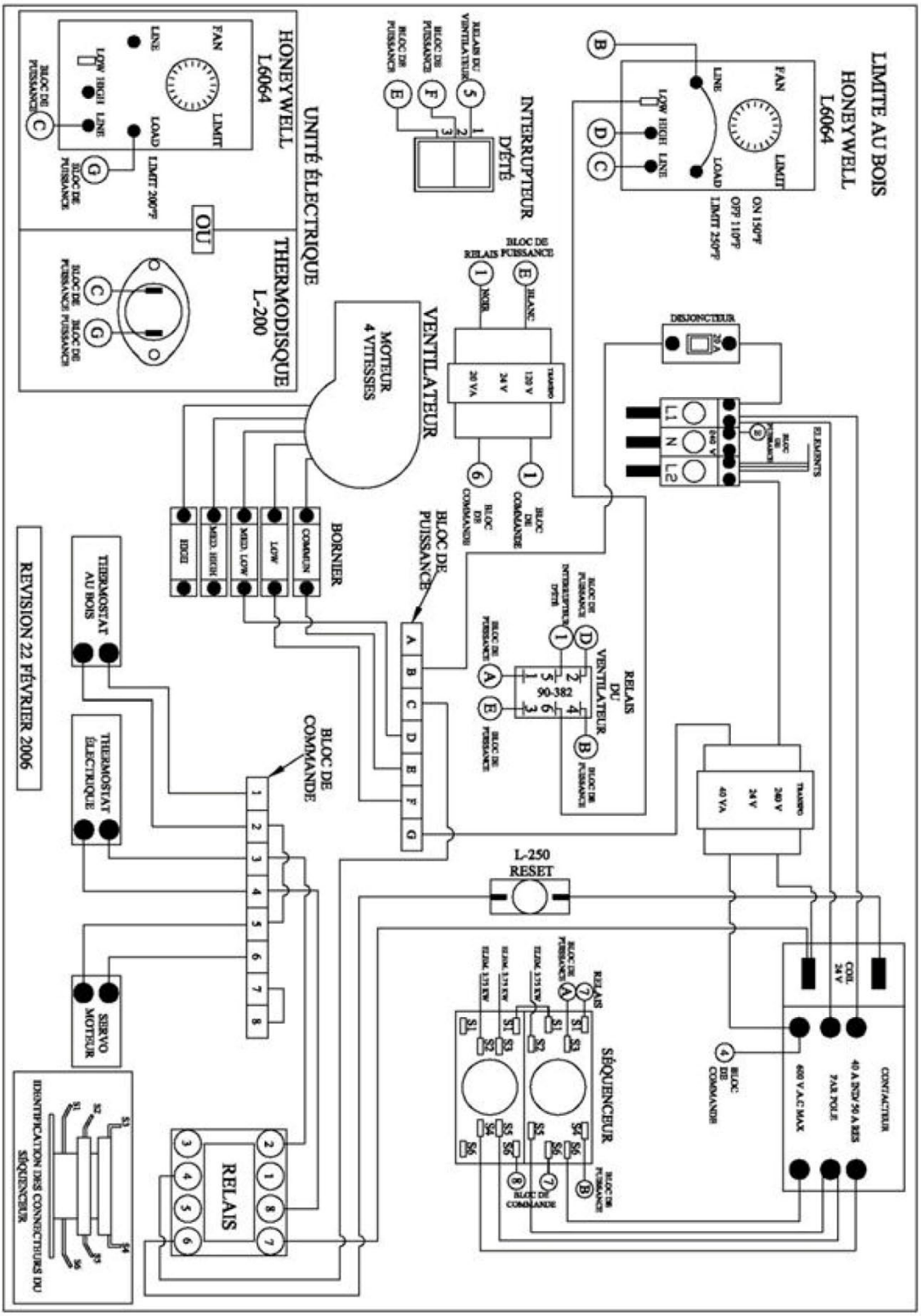

Vous référer au schéma électrique fourni avec l'élément électrique

4 PARTIE C – OPÉRATION

4.1 ALLUMAGE DE LA FOURNAISE À BOIS

MISE EN GARDE

NE JAMAIS UTILISER DE PRODUITS CHIMIQUES OU DE LIQUIDE INFLAMMABLE POUR ALUMER VOTRE FOURNAISE.

1. Ouvrir la porte.

   Note: dans le cas où la fournaise contient déjà un fond de braise, passez à l'étape du Préchauffage.

2. Placer 1 ou 2 éclisses de bois sec vers l'avant de la fournaise.

3. Placer du papier journal déchiré en bandes au-dessus des éclisses.

4. Recouvrir le papier journal d'éclisses et de quelques petites pièces de bois sec entrecroisées.

5. Recouvrir de papier journal déchiré en bandes puis allumer à 2 ou 3 endroits le plus bas possible et laisser la porte ouverte de 1/2" (13 mm). Si l'allumage est manqué, il peut y avoir un retour de fumée par les entrées d'air.

4.2 PRÉCHAUFFAGE

1. Une fois le bois d'allumage bien enflammé ou le fond de braise activé, déposer 2 à 3 quartiers de bois sec par-dessus de manière à favoriser l'écoulement des flammes entre les pièces de bois (les arêtes pointues et fendillées s'embrasent plus facilement que les surfaces lisses ou recouvertes d'écorce), puis fermer la porte. Il est important de respecter ce mode de chargement pour que le bois brûle, de l'avant vers l'arrière de la fournaise.

2. Attendre ainsi 15 à 20 minutes, puis procéder au plein chargement de la fournaise.

4.3 CHAUFFAGE

1. Au moment du chargement, faire descendre les pièces de bois embrasées et les étendre au centre de la chambre à combustion avant d'ajouter les autres pièces de bois.

2. Éviter de charger excessivement, l'air doit circuler librement dans la partie supérieure de la fournaise pour un bon fonctionnement de l'appareil. Noter qu'un petit feu intense brûle beaucoup plus propre qu'un gros feu étouffé.

IMPORTANT

LORS DU CHARGEMENT, TOUJOURS ENLEVER LA CENDRE ET LE BOIS QUI POURRAIENT OBSTRUER LES ENTRÉES D'AIR SITUÉES SOUS LA PORTE À L'INTÉRIEUR DE LA CHAMBRE À COMBUSTION.

PROCÉDURE D'OUVERTURE DE LA PORTE DE CHARGEMENT

POUR DIMINUER LE RISQUE DE RETOUR DE FUMÉE, ENTROUVRIR LA PORTE ET ATTENDRE ENVIRON 10 SECONDES AVANT DE L'OUVRIR COMPLÈTEMENT AFIN DE STABILISER LA PRESSION INTÉRIEURE DE VOTRE FOURNAISE.

4.4 LES PREMIÈRES INDICATIONS D'UNE FOURNAISE SURCHAUFFÉE SONT :

1. Le feu gronde.

2. Le connecteur de cheminée devient rouge.

3. Une chaleur extrême émanant de l'appareil. Si cela se produit, NE PAS OUVRIR LA PORTE, fermer complètement l'entrée d'air et attendre que cela se résorbe.

ATTENTION

TOUJOURS MAINTENIR LA PORTE ET LE CENDRIER FERMÉS (SAUF POUR L'ALLUMAGE ET L'ENTRETIEN).

4.5 LE BOIS COMME COMBUSTIBLE DE CHAUFFAGE

ATTENTION
NE JAMAIS FAIRE BRÛLER DE DÉCHETS, DE LA GAZOLINE, DU NAPHTA, DE L'HUILE À MOTEUR OU TOUT AUTRE PRODUIT SEMBLABLE.

Nous vous recommandons de chauffer votre fournaise avec du bois sec seulement.

Il y a deux facteurs importants qu'il faut considérer dans le choix du bois : le pourcentage d'humidité et la densité du bois. Les bois durs comme l'érable, le chêne et le hêtre donnent de meilleurs résultats grâce à leur haute densité et le minimum de goudron qu'ils produisent durant la combustion. Il est fortement recommandé de faire sécher votre bois six mois avant l'usage en l'exposant au soleil et à l'air libre tout en le protégeant des intempéries. **N'utilisez pas de charbon pour chauffer cet appareil**.

Si vous constatez une quantité importante de fumée dans un appartement, il faut :

1. Ouvrir les portes et les fenêtres.

2. Vous assurer que la porte de la fournaise ainsi que le registre d'admission d'air sont bien fermés, (si nécessaire, abaissez le point de consigne du thermostat à bois ou décrochez la tige de contrôle du registre) et FERMEZ manuellement le contrôle barométrique s'il y a lieu).

3. Lorsque la fournaise est refroidie, inspecter les échangeurs, le tuyau de raccordement et la cheminée pour déceler les obstructions ou consulter un spécialiste pour déterminer la cause de l'épanchement de fumée.

MISE EN GARDE
LE MONOXYDE DE CARBONE EST UN GAZ MORTEL (INODORE ET INCOLORE), DONT IL FAUT SE MÉFIER.

4.6 FEU DE CHEMINÉE

Un feu de cheminée peu survenir lorsque la flamme d'un feu incontrôlé allume la créosote et la suie accumulés dans un système d'évacuation mal entretenu. Ceci peut se produire entre autres lorsqu'on brûle du carton, des branches ou des petits morceaux de bois. Les symptômes habituels d'un feu de cheminée sont:

1. Un grondement.
2. Le tuyau devient extrêmement chaud.
3. Des étincelles ou même des flammes sortent de la cheminée

S’il y a un feu de cheminée, contactez immédiatement votre service local d’incendie et aspergez d’eau le toit où est localisée la cheminée.

Assurez-vous ensuite que la porte de la fournaise ainsi que le registre d’admission d’air sont bien fermés, (si nécessaire, abaissez le point de consigne du thermostat à bois ou décrochez la tige de contrôle du registre) et FERMEZ manuellement le contrôle barométrique s’il y a lieu).

En cas d’emballement de la fournaise (feu incontrôlable, causé par une mauvaise utilisation ou un tirage trop élevé), suivez la même procédure que pour le feu de cheminée sauf que, il faut OUVRIR manuellement le contrôle barométrique.

SERVICE DES INCENDIES DE VOTRE MUNICIPALITÉ.

Téléphone : _____

4.7 PANNE DE COURANT PROLONGÉE

En cas de panne de courant prolongée (plus de 10 minutes), afin de réduire le risque de surchauffe, il est recommandé de chauffer modérément et d’ouvrir le compartiment du filtre de la fournaise pour faciliter la circulation de l'air par gravité naturelle, autour de la chambre à combustion de la fournaise au bois Mini-Caddy.

5 PARTIE D - ENTRETIEN

5.1 ENTRETIEN DES ÉCHANGEURS

Les échangeurs de chaleur doivent être nettoyés à la fin de chaque saison de chauffage. Pendant l'été, l'air est plus humide et avec une circulation d'air minimale dans la fournaise, la créosote et/ou la suie restante dans les échangeurs peuvent produire un acide qui accélérera le processus de corrosion de l'acier et peut le perforer prématurément, ce qui en retour, ne serait pas couvert par la garantie.

Le tuyau d'évacuation et les échangeurs devraient être inspectés régulièrement durant la saison de chauffage. L'accessibilité aux échangeurs est rendue facile (sans l'aide d'outils) : enlevez la façade décorative en levant vers le haut et dévissez l'écrou papillon sur la porte d'accès des échangeurs. Voir les photos ci-après.

Avant de nettoyer les trois tuyaux de l'échangeur (3), déplacez le coupe-feu de la chambre à combustion vers l'avant (voir le croquis ci-bas). À l'aide du grattoir (1), nettoyez les trois tuyaux de l'échangeur. La saleté (4) située dans les échangeurs latéraux tombera dans la chambre à combustion, tandis que la saleté accumulée dans l'échangeur central devra être évacuée par l'avant ou l'arrière de la fournaise. Si vous évacuez la saleté de l'échangeur central vers l'arrière de la fournaise, débranchez votre tuyau de cheminée afin de disposer de la saleté. Ensuite, vérifiez que le coupe-feu est dégagé de cendre. N'oubliez pas de repositionner le coupe-feu vers l'arrière, dans sa position originale. Enfin, refermez la porte d'accès des échangeurs.

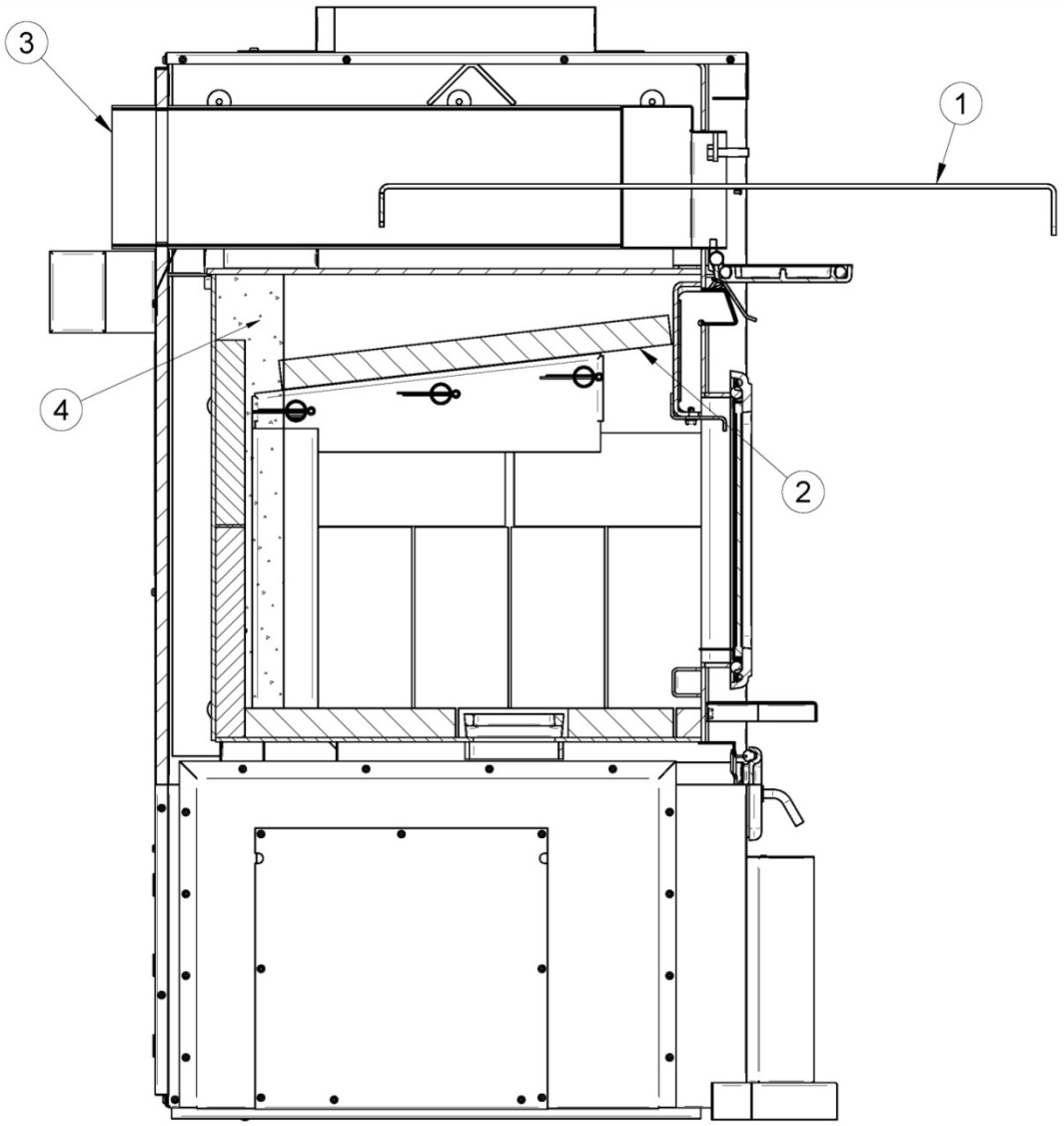

Vue en coupe de la fournaise Mini-Caddy

5.2 ENTRETIEN DE LA CHEMINÉE

Une des méthodes les plus efficaces pour nettoyer une cheminée est d'y laisser descendre une brosse très dure (brosse de ramonage). Brossez de haut en bas. La créosote et la suie accumulées se détacheront des parois et tomberont à la base de la cheminée, où vous pourrez les ramasser.

La cheminée doit être vérifiée régulièrement et lorsqu'il y a accumulation de créosote, celle-ci doit être enlevée. Un nettoyage hebdomadaire peut être nécessaire durant les périodes douces et un nettoyage mensuel peut être suffisant pendant les mois les plus froids.

5.3 INSPECTION DU TUYAU

- Le tuyau devrait être inspecté régulièrement durant la saison de chauffage.
- Si nécessaire, le tuyau devrait être démonté et nettoyé.
- Le tuyau devrait être soigneusement examiné pour toutes défectuosités.
- Si vous ne remarquez aucune défectuosité, vous pouvez replacer le tuyau; sinon, vous devez le remplacer.
- N'utilisez que du bois pour combustible.

À titre de combustible, le bois franc sec en bûches de 18" de longueur est idéal.

5.4 ENTRETIEN DU MOTEUR DU VENTILATEUR

Un nettoyage périodique du boitier et des pales du ventilateur à l'aide d'un aspirateur est nécessaire afin de ne pas nuire aux performances et créer une surchauffe de celui-ci.

NE PAS SURLUBRIFIER

5.5 FILTRES

La fournaise ne doit jamais être utilisée sans filtre. Pour faire fonctionner efficacement et de façon sécuritaire un système de chauffage à combustion contrôlée, vous vous devez de l'entretenir régulièrement. Cela signifie que la cheminée, les joints et les tuyaux doivent être en bon état. Les filtres à air doivent être changés régulièrement. Utilisez un filtre de la même grandeur et du même type que l'original.

Dimension des filtres
Filtres 15" x 20" (Mini-Caddy) #21044

5.6 ENTRETIEN DU CORDON D’ÉTANCHÉITÉ DE LA PORTE

Il est important de maintenir en bon état le cordon d’étanchéité de la porte. L’ajustement de la porte est préréglé à l’usine. Avec le temps, le cordon peut s’affaisser et c’est alors qu’un réajustement de la porte peut s’avérer nécessaire.

Procédure d’ajustement de la porte :

1. Enlevez la goupille de retenue en tirant et tournant à l'aide d'une pince.

2. Tournez la poignée un tour dans le sens contraire des aiguilles d'une montre afin d'augmenter la pression entre le cordon de la porte et la structure de la fournaise.

3. Réinstallez la goupille de retenue en utilisant un marteau.

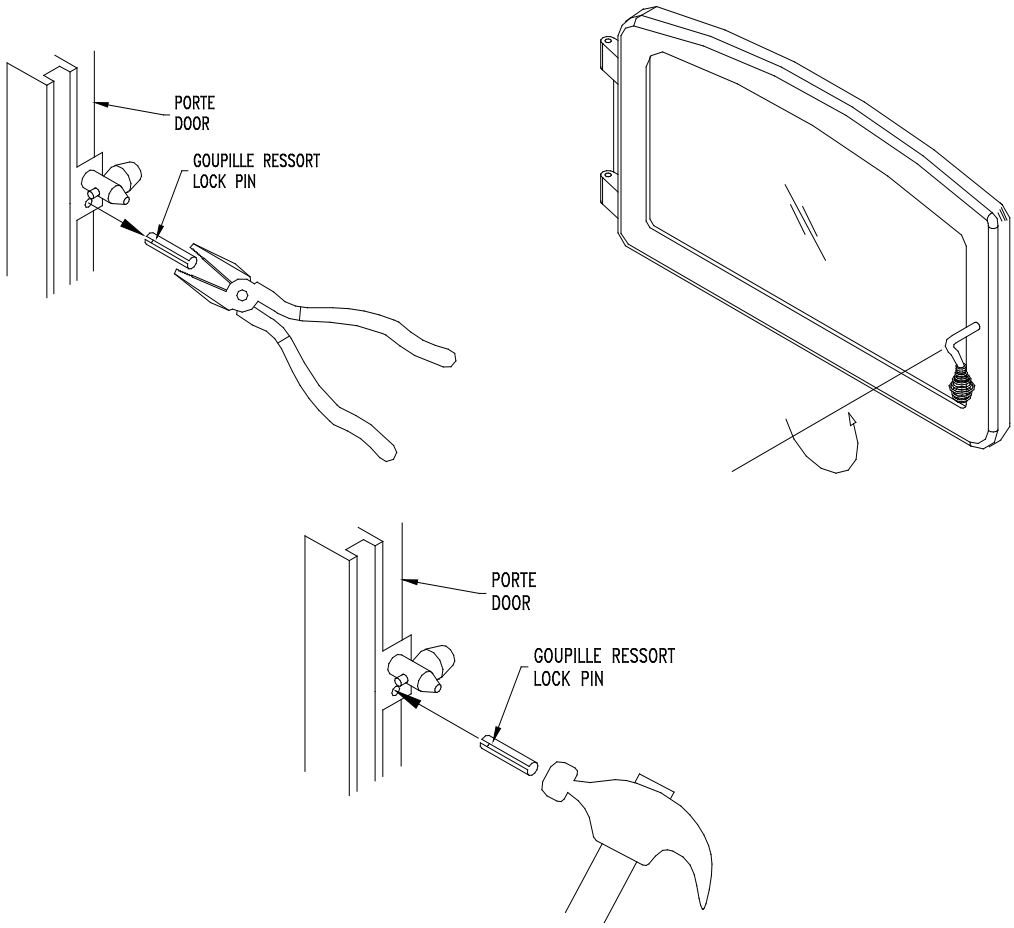

6 PARTIE E - PIÈCES DE REMPLACEMENT

Votre fournaise PSG est conçu pour fonctionner proprement et demande donc un entretien minimal. Il est bon de procéder à un examen visuel de l'appareil environ une fois par mois, pour s'assurer qu'il n'y a aucune pièce endommagée. Les réparations requises doivent être effectuées sans délai avec des pièces d'origine. Vous pouvez consulter notre site Internet au www.psg-distribution.com pour obtenir la liste complète des pièces de remplacement.

6.1 LA VITRE

- Inspectez régulièrement la vitre afin de déceler les fêlures. N'utilisez pas votre fournaise à bois avec une vitre endommagée..

- La vitre de votre fournaise est en verre de céramique de 5 mm (3/16") d'épaisseur. Si nécessaire, remplacez là par le même type de verre ou procurez vous la pièce d'origine chez votre détaillant PSG.

- Pour changer la vitre, enlevez les vis retenant les moulures de la vitre à l'intérieur de la porte. Enlevez ces moulures, remplacez la vitre endommagée par la neuve et replacez le moulures. La vitre de remplacement d'origine sera munie d'un cordon neuf, il est important d'installer un cordon autour de la vitre si vous n'utilisez pas la pièce d'origine.

- Ne nettoyez jamais les vitres avec un produit qui pourrait les égratigner. Utilisez un produit spécialisé à cet effet disponible dans les magasins, où l'on vend des poêles à bois.

- Les vitres doivent être nettoyées seulement lorsqu'elles sont froides.

6.2 LE JOINT D'ÉTANCHÉITÉ

Nous recommandons de changer le joint d'étanchéité qui assure la fermeture hermétique de la porte de votre poêle une fois par année, afin d'assurer un bon contrôle de la combustion de même qu'une efficacité et une sécurité maximales. Pour changer votre cordon d'étanchéité, enlevez le cordon endommagé et nettoyez soigneusement la surface ainsi découverte. Appliquez une colle spécialement vendue à cet effet et étendre le nouveau joint d'étanchéité. Laisser sécher au moins deux heures avant de rallumer la fournaise.

6.3 SCHÉMA DES BRIQUES MINI-CADDY

#	SCHÉMA DE BRIQUES	QTÉ
1	BRIQUE 1 1/16" x 6 3/4" x 1 1/4" (HD)	2
2	BRIQUE 2 1/8" x 9" x 1 1/4" (HD)	4
3	COUPE FEU C-CAST	1
4	GRILLE À CENDRE	1
5	BRIQUE 4" x 8" (HD)	8
6	BRIQUE 4" x 9" (HD)	9
7	BRIQUE 4 1/2" x 9" (HD)	5

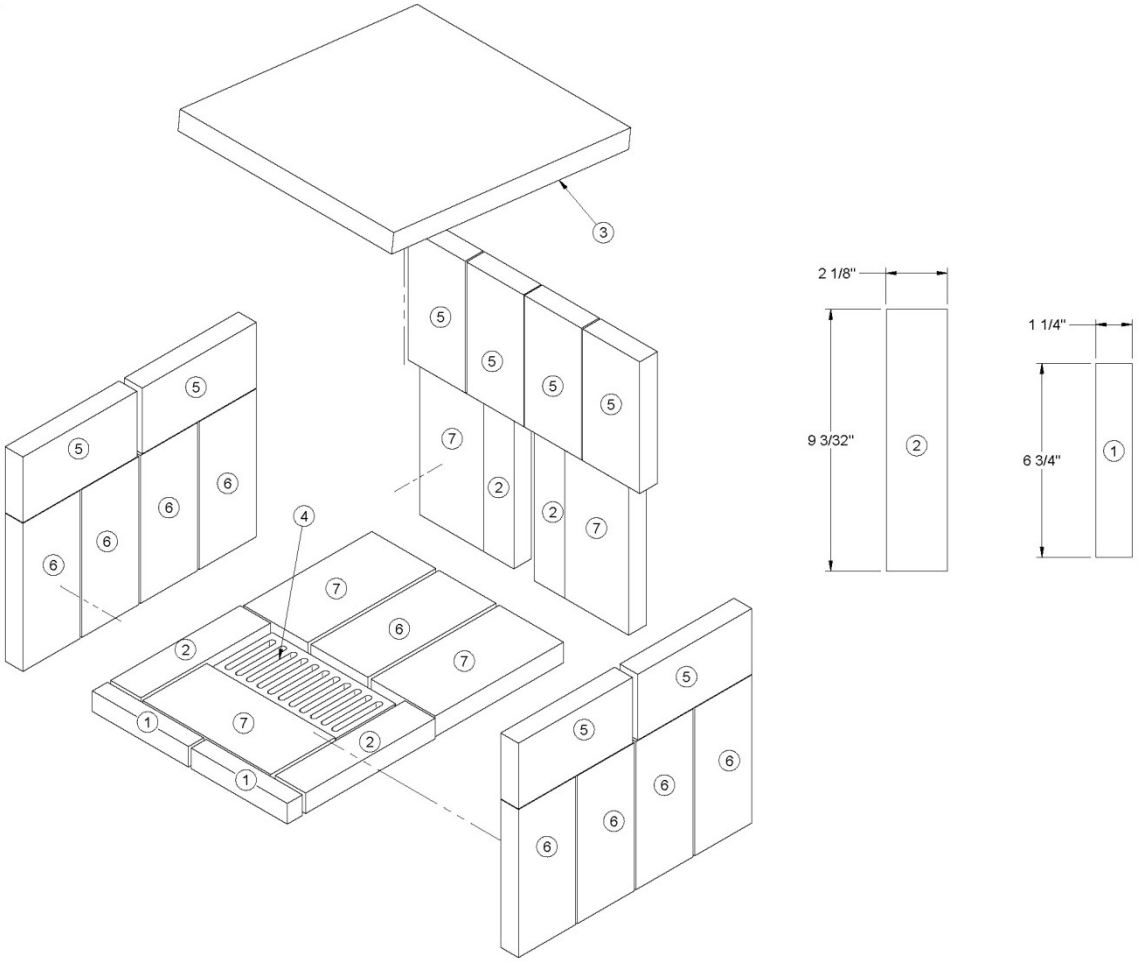

7 PARTIE F - DIMENSIONS DES CONDUITS ET REGISTRES

7.1 DIMENSIONS DES CONDUITS ET REGISTRES (EXEMPLES DE CALCULS)

MÉTHODE SIMPLIFIÉE SYSTÈME DE DISTRIBUTION

Grosseur des conduits (chaleur)
Sortie de 4" réduire de 1”
Sortie de 5" réduire de 2”
Sortie de 6" réduire de 3”
Toujours par 8” d’épaisseur

N.B.: Réduire le conduit principal après chaque 2 sorties.

Spécifications des conduits (chaleur)

Dimensions	Longueur	Coude	Équivalence moyenne
4”	10’	1 x 90°	Max 4,000 Btu
5”	10’	1 x 90°	Max 6,000 Btu
6”	10’	1 x 90°	Max 7,000 Btu

REGISTRE DE CHALEUR

Pour une sortie de chaleur de 4”, un registre de 2” x 10”

Pour une sortie de chaleur de 5”, un registre de 2” x 12” ou 4” x 10”

Pour une sortie de chaleur de 6”, un registre de 2” x 14” ou 4” x 12”

INSTALLATION D’UN SYSTÈME À AIR CHAUD

DIMENSION DE LA MAISON
Exemple : bungalow 28 x 40 = 1 120 pi. ca.

28 x 40 x 8 = 8 960 pi. cu.
x 1.8 Ch. air/h : 16 128 Btu

Murs exposés :
40 + 40 + 28 + 28 = 136
x 8 = 1,088 pi. cu. x 22 = 23 936 Btu

Nombre de fenêtres :
12 de 3 x 4 = 144 x 60 = 8 640 Btu

Nombre de portes :
2 x 3’ x 7’ = 42 x 100 = 4 200 Btu

Sous-sol non isolé : 25 % 52 904 Btu
Sous-sol isolé : 15 % 7 906 Btu

Ou 54 Btu par pi. ca. 60 840 Btu

POUR ÉLÉMENTS ÉLECTRIQUES 80% =
48,672 Btu ou 14,28 kW

À AJOUTER : Maison 1 1/2 étage = 25 %
Maison 2 étages = 40 %

CHAMBRE À COUCHER (exemple : 12 x 12)
12 x 12 x 8 = 1,152 pi. cu.
x 1.8 Ch. air/h = 2 074 Btu

Murs exposés :
12 + 12 x 8 : 192 x 22 = 4 224 Btu

Fenêtres :
3 x 4 x 60 = 720 Btu

8 PARTIE G - DÉPANNAGE

PROBLÈME	CAUSES	SOLUTIONS
Ne chauffe pas bien lors des premières combustions. Manque de tirage.	Contrôle barométrique mal ajusté (trop ouvert). Restriction du tuyau à cheminée (trop long, coudes de 90°)	Ajuster le contrôle (plus fermé) et diminuer la distance du tuyau à la cheminée et utiliser des coudes à 45°
La fournaise chauffe bien, le plenum d'air chaud est très chaud, mais il y a peu de chaleur dans les pièces.	Mauvaise installation des conduits. Peu de pression statique. Système non balancé (trop de sorties d'air chaud et peu de prises d'air froid).	Réaménager les conduits. Respecter la pression statique minimum 0,20" C.E.
La fournaise consomme beaucoup de bois.	Le thermostat qui contrôle les entrées d'air est toujours en demande et est situé trop près d'une source d'air froid. Entrée d'air mal ajustée. Maison peu isolée. Tiroir à cendre mal fermé. Fournaise trop petite pour la surface à chauffer. Balancement du système de ventilation non adéquat. Peu de chaleur où est localisé le thermostat.	Déplacer le thermostat. Ajuster la chaîne reliant le registre d'admission d'air au servomoteur. Équilibrer le système de ventilation afin d'augmenter le débit d'air de la pièce où est localisé le thermostat.
Le ventilateur trop lent à démarrer.	Température de démarrage du ventilateur trop élevée. Retour d'air frais trop froid (température inférieure à 65°). Limiteur mal localisé dans le plenum d'air chaud.	Abaisser la température de démarrage. Normalement, le limiteur est ajusté à 150°, on peut, dans certaines conditions, réduire cette température. Réduire le débit d'air frais. Déplacer le limiteur.
Beaucoup de créosote, rendement calorique moyen.	Bois humide. Manque de tirage. Contrôle barométrique mal ajusté. Cheminée encrassée.	Utiliser du bois sec. Ajuster le Contrôle barométrique. Nettoyer la cheminée, le tuyau de cheminée et les échangeurs de la fournaise.
La fournaise chauffe beaucoup, mais le plenum d'air chaud reste tiède.	Bois humide ou de mauvaise qualité. Retour d'air frais trop important pour les conduits d'air chaud. Système de ventilation non balancé.	Utiliser du bois sec. Réaménager le système de ventilation.

NOTE IMPORTANTE
IL EST FORTEMENT RECOMMANDÉ DE CONFIER L'INSTALLATION D'UN SYSTÈME DE CHAUFFAGE CENTRAL À AIR FORCÉ À UN SPÉCIALISTE EN CHAUFFAGE ET VENTILATION.

N.B.: FABRICANT DE POÊLES INTERNATIONAL INC. SE DÉGAGE DE TOUTE RESPONSABILITÉ POUR UNE INSTALLATION DÉFICIENTE RENDANT L'APPAREIL INEFFICACE.

9 PARTIE H - SPÉCIFICATIONS

Fournaise et composantes	**MINI-CADDY**
Combustible	Bois
Puissance maximale à l'entrée	75 000 BTU (21.6 kW)
Puissance maximale à la sortie	63 750 BTU (18.7 kW)
Puissance moyenne à la sortie	41 440 BTU (12.2 kW)
Contrôlée par thermostat	Oui
Efficacité optimale	84% (LHV) / 78% (HHV)
Émissions moyennes	6 grammes/heure ou 0,275 g/MJ
Capacité de chargement	Jusqu'à 30 lb (14 kg)
Diamètre de la buse de raccordement	6" (152 mm)
Diamètre du tuyau à fumée recommandé	6" (152 mm)
Type de cheminée requise	2100 °F (1150 °C)
Diamètre de cheminée recommandé	6" (152 mm)
Dimensions extérieures de la fournaise	23 1/4"L x 39 3/4"P x 45 5/8"H
Dimensions de la chambre à combustion	14"L x 19 3/8"P x 12"H
Dimensions de l'ouverture de porte	13 1/2"L x 9 5/8"H
Type de porte	Vitrée avec cadre en fonte
Dimensions du plenum d'air chaud	12" x 12" ou 12" rond avec boîtier de distribution PSG en option
Dimensions du plenum d'air froid	22 3/8"L x 13 5/8"P ou adaptateur avec 8 connecteurs de 5" rond (fourni avec le boîtier de distribution PSG en option)
Dimensions du cendrier	11 3/4"L x 12"P x 2 5/8"H
Nombre de filtres	1
Dimensions des filtres	15"L x 20"P x 1"H
Ventilateur (Options bois et bois/électrique seulement)	1/4 HP Entraînement direct 4 vitesses
Épaisseur de l'acier (chambre à combustion)	3/16" (5 mm)
Dégagement minimum (devant de la fournaise)	48"
Dégagement minimum (arrière de la fournaise)	24" recommandé pour l'entretien
Dégagement minimum (côtés de la fournaise)	24" recommandé pour l'entretien
Dégagement minimum (conduits standards)	3" pour les premiers 6 pieds et 1" par la suite
Dégagement de service recommandé	24"
Poids	405 lb (184 kg)
Couleur	Noir
Garantie	Garantie à vie limitée
Normes d'essais – sécurité	Can CSA B366.1-M91, CSA C22.2 No. 236, UL 1995, UL391 3e Ed. rév. 1999
Normes d'essais – émissions / efficacité	EPA / CSA B415.1
Longueur maximale des bûches	18"

Élément électrique optionnel

	MINI-CADDY
Puissance – élément standard	11.25 kW
Localisation de l'élément	Gauche
Dégagement de service recommandé (élément)	24"

10 Annexe A - ENSEMBLE DE PLENUM D'AIR CHAUD ROND

Il vous est possible d'installer l'option de l'ensemble de plenum d'air chaud rond (PA07400) afin de distribuer la chaleur dans votre maison. Vous pouvez commander cet ensemble auprès de votre détaillant PSG. Les instructions d'installation sont incluses avec l'ensemble.

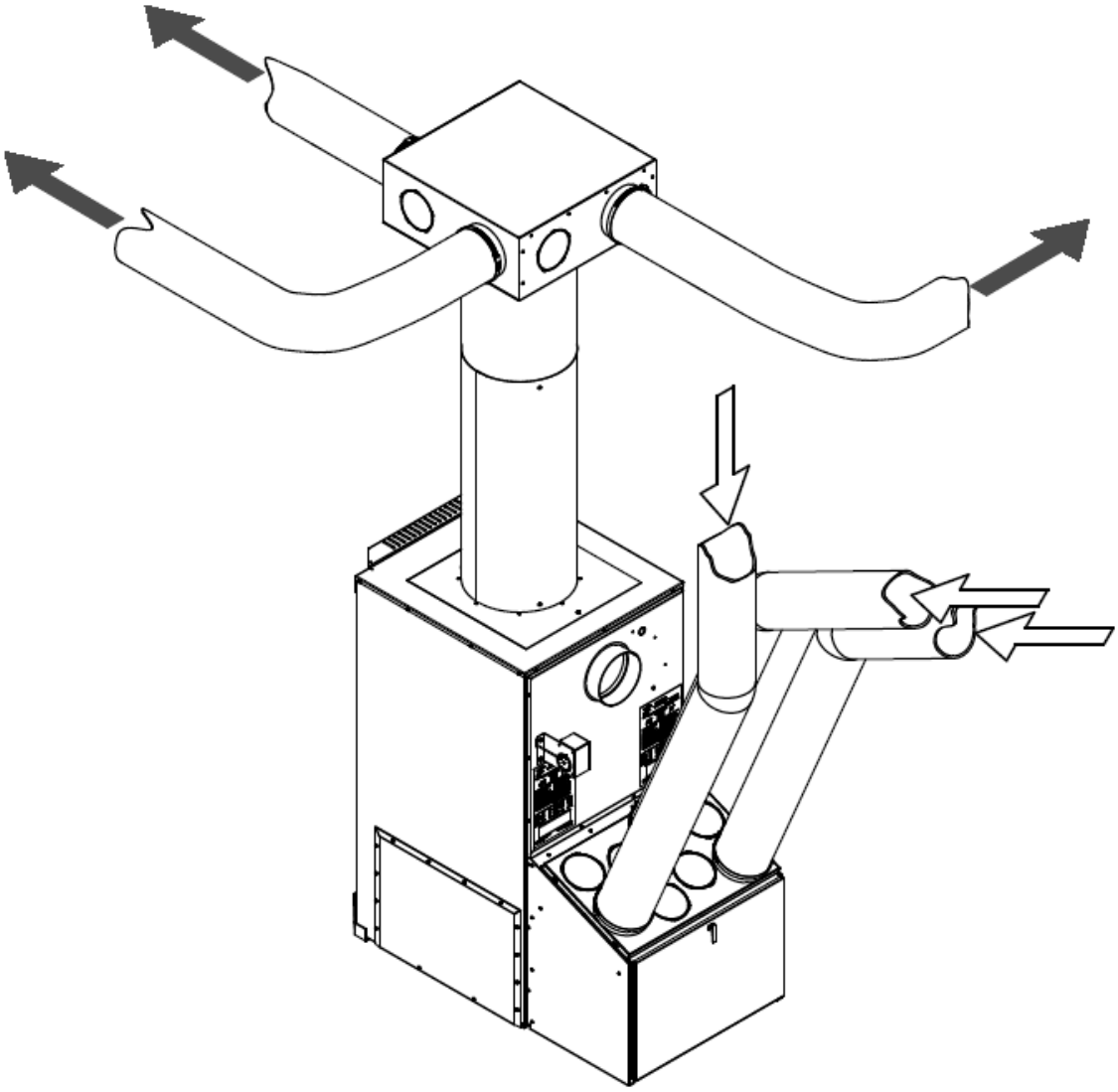

POURQUOI ACHETER D'UN DÉTAILLANT AUTORISÉ PSG?

Pour que votre fournaise PSG puisse procurer confort et économie d'énergie dans votre foyer pendant de nombreuses années, le choix de l'installateur est primordial. Un détaillant autorisé PSG s'assurera que le système est optimisé et installé selon les normes en vigueur. Étant donné l'importance de l'installation, PSG recommande la compétence d'un professionnel accrédité par la Régie du bâtiment afin que la fournaise offre son plein rendement. C'est pourquoi PSG offre une garantie supplémentaire qui couvre les frais de main-d'œuvre si votre fournaise a été achetée via un détaillant autorisé PSG.

Si vous désirez profiter du meilleur service sur le marché et réaliser des économies de chauffage substantielles, un seul choix s'impose : **un détaillant autorisé PSG**.

GARANTIE À VIE LIMITÉE PSG (DE BASE)

La garantie du fabricant ne s'applique qu'à l'acheteur au détail original et n'est pas transférable. La présente garantie ne couvre que les produits neufs qui n'ont pas été modifiés, altérés ou réparés depuis leur expédition de l'usine. Les produits couverts par cette garantie doivent avoir été fabriqués après la date de révision indiquée en bas de page. Il faut fournir une preuve d'achat (facture datée), le nom du modèle et le numéro de série au détaillant PSG lors d'une réclamation sous garantie.

La présente garantie ne s'applique que pour un usage résidentiel normal. Les dommages provenant d'une mauvaise utilisation, d'un usage abusif, d'une mauvaise installation, d'un manque d'entretien, de surchauffe, de négligence ou d'un accident pendant le transport, d'une panne de courant, d'un manque de tirage ou d'un retour de fumée ne sont pas couverts par la présente garantie.

La présente garantie ne couvre pas les égratignures, la corrosion, la déformation ou la décoloration. Tout défaut ou dommage provenant de l'utilisation de pièces non autorisées ou autres que des pièces originales annule la garantie. Un technicien compétent reconnu doit procéder à l'installation en conformité avec les instructions fournies avec le produit et avec les codes du bâtiment locaux et nationaux. Tout appel de service relié à une mauvaise installation n'est pas couvert par la présente garantie.

Le fabricant peut exiger que les produits défectueux lui soient retournés ou que des photos numériques lui soient fournies à l'appui de la réclamation. Les produits retournés doivent être expédiés port payé au fabricant pour étude. Si le produit est défectueux, le fabricant réparera ou remplacera le produit défectueux. Les frais de transport pour le retour du produit à l'acheteur seront payés par le manufacturier. Tous les frais de pièces couverts par la présente garantie sont limités au tableau ci-dessous.

Le fabricant peut, à sa discrétion, décider de réparer ou de remplacer toute pièce ou unité après inspection et étude du défaut. Le fabricant peut, à sa discrétion, se décharger de toutes ses obligations en ce qui concerne la présente garantie en remboursant le prix de gros de toute pièce défectueuse garantie. Le fabricant ne peut, en aucun cas, être tenu responsable de tout dommage extraordinaire, indirect ou consécutif de quelque nature que ce soit qui dépasserait le prix d'achat original du produit. Les pièces couvertes par une garantie à vie sont sujettes à une limite d'un seul remplacement sur la durée de vie utile du produit. Cette garantie s'applique aux produits achetés après le 1er avril 2013.

DESCRIPTION	**APPLICATION DE LA GARANTIE**	
	PIÈCES	**MAIN D'ŒUVRE**
Chambre de combustion (soudures seulement), pièces coulées et échangeur de chaleur (soudures seulement).	À vie	n/a
Pièces de la chambre à combustion en acier inoxydable, tubes d'air secondaire*, habillage et déflecteurs, tiroir à cendres, et placage (défaut de fabrication*).	5 ans	n/a
Pièces de la chambre à combustion en acier, moulures de vitre, ensemble de poignée, coupe-feu en vermiculite*, et coupe-feu en *C-Cast**.	3 ans	n/a
Brûleur à huile, éléments électriques, ventilateurs, capteurs thermiques, rhéostats, relais, servo-moteur, limiteur, carte électronique, filage et autres commandes.	2 ans	n/a
Peinture (écaillage), verre céramique (bris thermique seulement*), joints d'étanchéité, isolants et laine céramique.	1 an	n/a
Briques réfractaires.	n/a	n/a

**Photos exigées*

Si votre appareil ou une pièce sont défectueux, communiquez immédiatement avec votre détaillant **PSG.** Avant d'appeler, ayez en main les renseignements suivants pour le traitement de votre réclamation sous garantie :

- Votre nom, adresse et numéro de téléphone;
- La facture et le nom du détaillant;
- Le numéro de série et le nom du modèle tel qu'indiqué sur la plaque signalétique de l'appareil;
- La nature du défaut et tout renseignement important.

Avant d'expédier votre appareil ou une pièce défectueuse à notre usine, vous devez obtenir un numéro d'autorisation de votre détaillant PSG. Toute marchandise expédiée à notre usine sans autorisation sera automatiquement refusée et retournée à l'expéditeur.

GARANTIE À VIE LIMITÉE PSG (PRIVILÈGE)

La garantie du fabricant ne s'applique qu'à l'acheteur au détail original et n'est pas transférable. La présente garantie ne couvre que les produits neufs qui n'ont pas été modifiés, altérés ou réparés depuis leur expédition de l'usine et achetés auprès d'un détaillant autorisé. Les produits couverts par cette garantie doivent avoir été fabriqués après la date de révision indiquée en bas de page. Il faut fournir une preuve d'achat (facture datée), le nom du modèle et le numéro de série au détaillant PSG lors d'une réclamation sous garantie.

La présente garantie ne s'applique que pour un usage résidentiel normal. Les dommages provenant d'une mauvaise utilisation, d'un usage abusif, d'une mauvaise installation, d'un manque d'entretien, de surchauffe, de négligence ou d'un accident pendant le transport, d'une panne de courant, d'un manque de tirage ou d'un retour de fumée ne sont pas couverts par la présente garantie.

La présente garantie ne couvre pas les égratignures, la corrosion, la déformation ou la décoloration. Tout défaut ou dommage provenant de l'utilisation de pièces non autorisées ou autres que des pièces originales annule la garantie. Un technicien compétent reconnu doit procéder à l'installation en conformité avec les instructions fournies avec le produit et avec les codes du bâtiment locaux et nationaux. Tout appel de service relié à une mauvaise installation n'est pas couvert par la présente garantie.

Le fabricant peut exiger que les produits défectueux lui soient retournés ou que des photos numériques lui soient fournies à l'appui de la réclamation. Les produits retournés doivent être expédiés port payé au fabricant pour étude. Si le produit est défectueux, le fabricant réparera ou remplacera le produit défectueux. Les frais de transport pour le retour du produit à l'acheteur seront payés par le manufacturier. Tout travail de réparation couvert par la garantie et fait au domicile de l'acheteur par un technicien compétent reconnu doit d'abord être approuvé par le fabricant. Les frais de main-d'œuvre et de réparation portés au compte du fabricant sont basés sur une liste de taux prédéterminés et ne doivent pas dépasser le prix de gros de la pièce de rechange. Tous les frais de pièces et main d'œuvre couverts par la présente garantie sont limités au tableau ci-dessous.

Le fabricant peut, à sa discrétion, décider de réparer ou de remplacer toute pièce ou unité après inspection et étude du défaut. Le fabricant peut, à sa discrétion, se décharger de toutes ses obligations en ce qui concerne la présente garantie en remboursant le prix de gros de toute pièce défectueuse garantie. Le fabricant ne peut, en aucun cas, être tenu responsable de tout dommage extraordinaire, indirect ou consécutif de quelque nature que ce soit qui dépasserait le prix d'achat original du produit. Les pièces couvertes par une garantie à vie sont sujettes à une limite d'un seul remplacement sur la durée de vie utile du produit. Cette garantie s'applique aux produits achetés après le 1er avril 2013.

DESCRIPTION	APPLICATION DE LA GARANTIE	
	PIÈCES	MAIN D'ŒUVRE
Chambre de combustion (soudures seulement), pièces coulées et échangeur de chaleur (soudures seulement).	À vie	3 ans
Pièces de la chambre à combustion en acier inoxydable, tubes d'air secondaire*, habillage et déflecteurs, tiroir à cendres, et placage (défaut de fabrication*).	5 ans	3 ans
Pièces de la chambre à combustion en acier, moulures de vitre, ensemble de poignée, coupe-feu en vermiculite*, et coupe-feu en *C-Cast**.	3 ans	1 an
Brûleur à huile, éléments électriques, ventilateurs, capteurs thermiques, rhéostats, relais, servo-moteur, limiteur, carte électronique, filage et autres commandes.	2 ans	1 an
Peinture (écaillage), verre céramique (bris thermique seulement*), joints d'étanchéité, isolants et laine céramique.	1 an	n/a
Briques réfractaires.	n/a	n/a

*Photos exigées

Si votre appareil ou une pièce sont défectueux, communiquez immédiatement avec votre détaillant **PSG.** Avant d'appeler, ayez en main les renseignements suivants pour le traitement de votre réclamation sous garantie :

- Votre nom, adresse et numéro de téléphone;
- La facture et le nom du détaillant;
- Le numéro de série et le nom du modèle tel qu'indiqué sur plaque signalétique de l'appareil;
- La nature du défaut et tout renseignement important.

Avant d'expédier votre appareil ou une pièce défectueuse à notre usine, vous devez obtenir un numéro d'autorisation de votre détaillant PSG. Toute marchandise expédiée à notre usine sans autorisation sera automatiquement refusée et retournée à l'expéditeur.