INSTALLATION DE L'OPTION DE L'ENSEMBLE DU SERPENTIN POUR EAU CHAUDE DOMESTIQUE (PA08550)

FOURNAISE MAX CADDY

45392F
16-07-2015

L'installation de l'option de l'ensemble du serpentin pour eau chaude domestique peut se faire à droite ou à gauche de votre fournaise Max Caddy.
<u>Il est important de noter que cette option requiert un réservoir tampon de 60 gallons.</u>

Pour l'installation à droite, suivez les étapes 1 à 5 de la section 1.
Pour l'installation à gauche, suivez les étapes 1 à 5 de la section 2.

Section 1

INSTALLATION À DROITE DE L'OPTION DE L'ENSEMBLE DU SERPENTIN POUR EAU CHAUDE DOMESTIQUE

Étape 1: Retirez la vis située à gauche du serpentin assemblé tel qu'indiqué à la figure 1. Conservez cette vis pour installer l'équerre courte fournie dans cet ensemble tel qu'illustré à la figure 2.

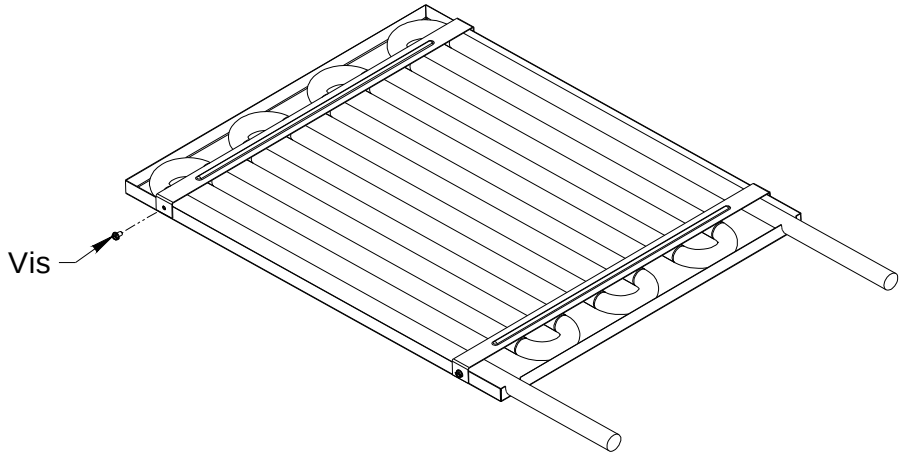

Figure 1

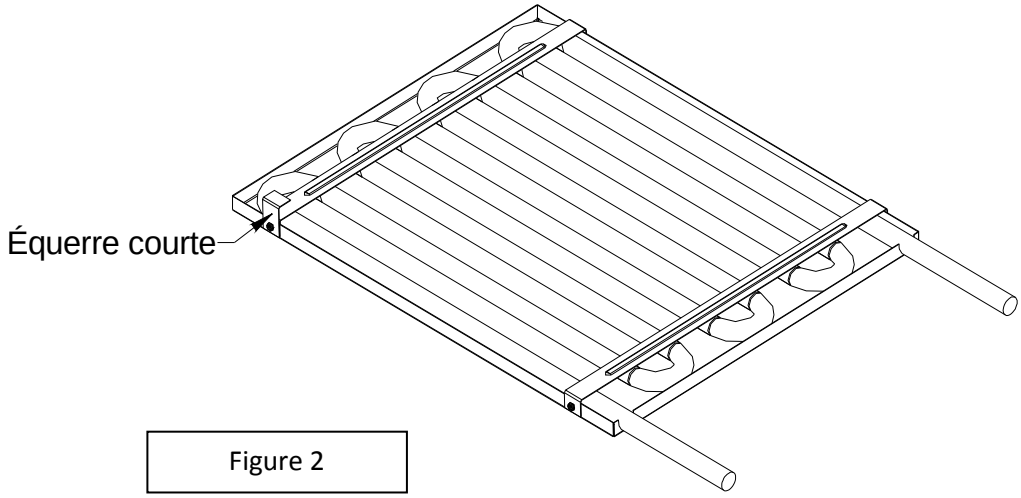

Figure 2

Étape 2: Enlevez le panneau droit tel qu'illustré à la figure 3 et conservez les vis pour l'étape 5.

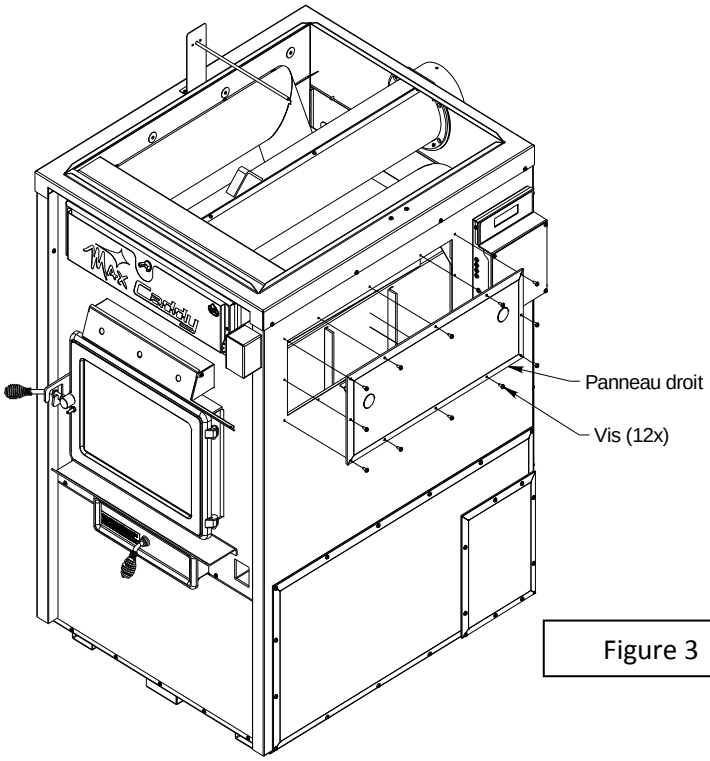

Figure 3

Étape 3: Glissez le serpentin assemblé entre la chambre à combustion et les échangeurs de chaleur. Il est important de centrer le serpentin assemblé sur la chambre à combustion pour en assurer la stabilité et rendre son installation sécuritaire. (Figure 4)

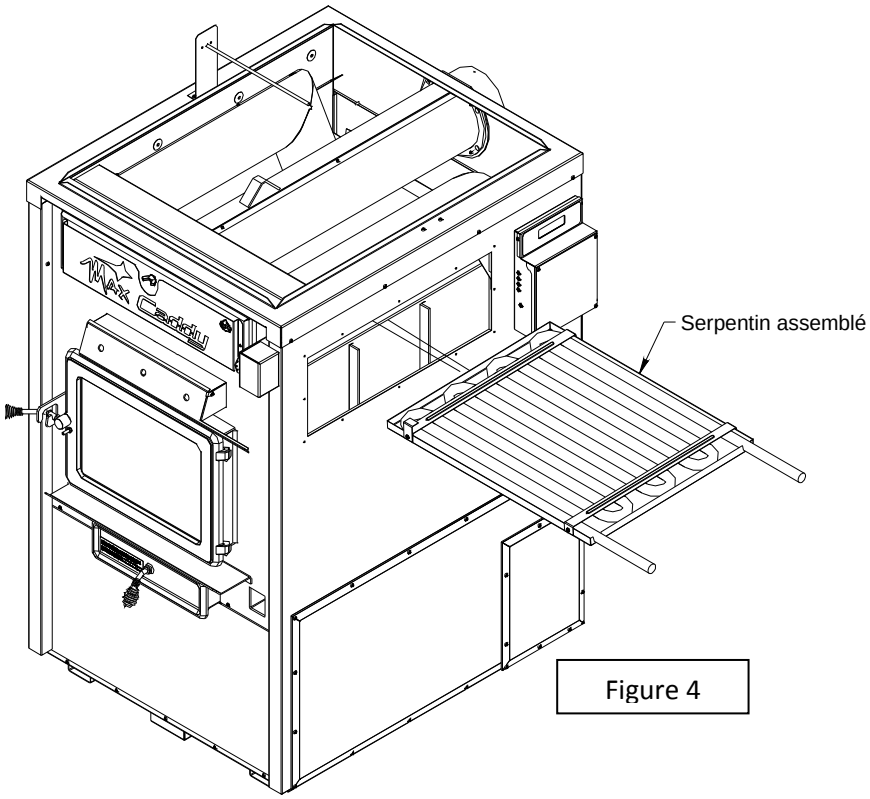

Figure 4

Vue de coupe de l'intérieur de la fournaise montrant le positionnement du serpentin sur la chambre à combustion. (Figure 5)

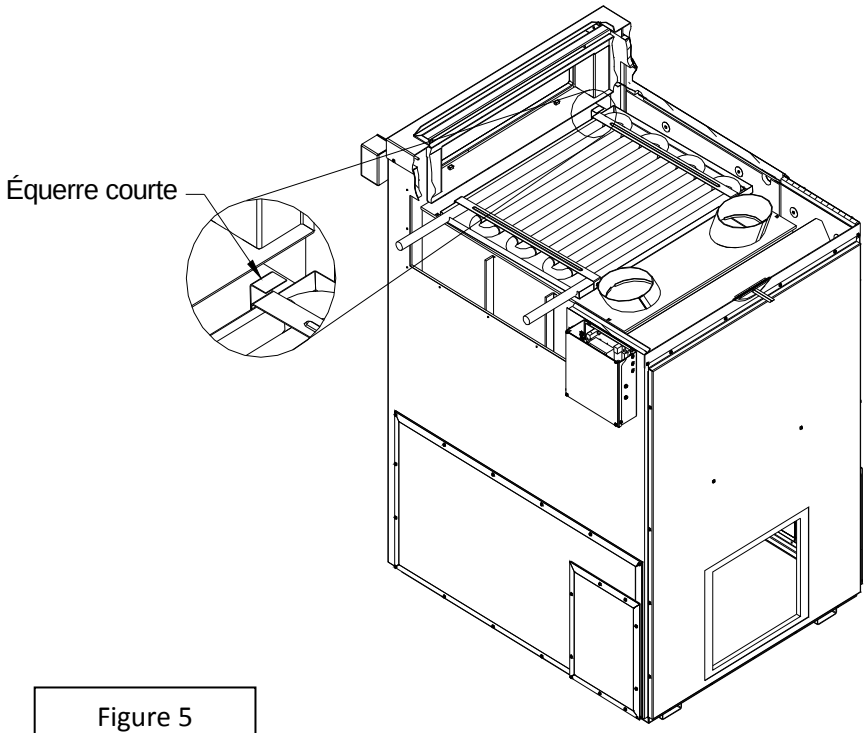

Figure 5

Étape 4: À l'aide d'un tournevis retirer les « emporte-pièces » du panneau. Ensuite, installez les œillets dans les trous. (Figure 6)

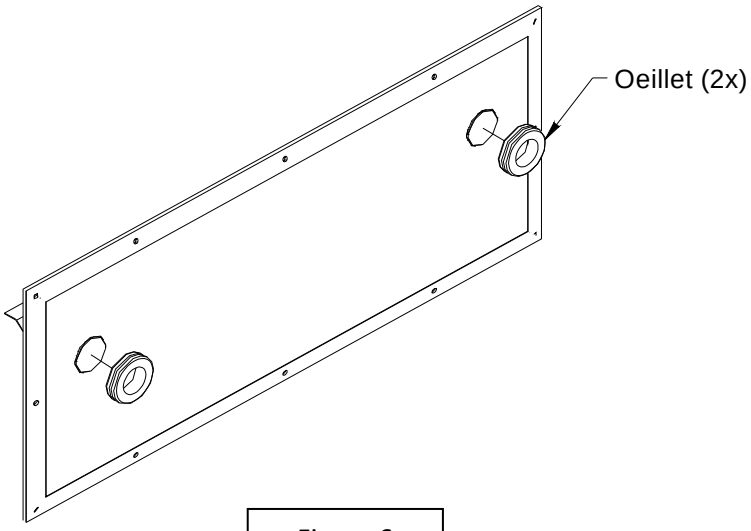

Figure 6

Étape 5: Insérez puis glissez les tubes dans les œillets du panneau. Fixez le panneau à l'aide des vis que vous aviez conservées à l'étape 2. (Figure 7)

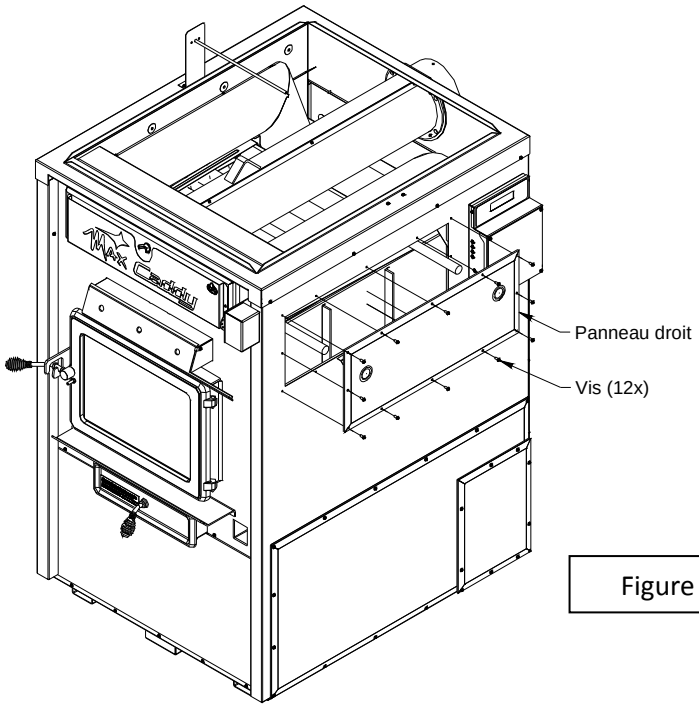

Figure 7

Identifiez la sortie d'eau (tube le plus haut) et l'entrée d'eau (tube le plus bas) pour faciliter le raccordement. (Figure 8)

Les schémas de raccordement pour l'eau et de branchement électrique de la valve se trouvent à la fin de ce feuillet.

<u>Les branchements et raccordements de cette option doivent être faits par un professionnel qualifié.</u>

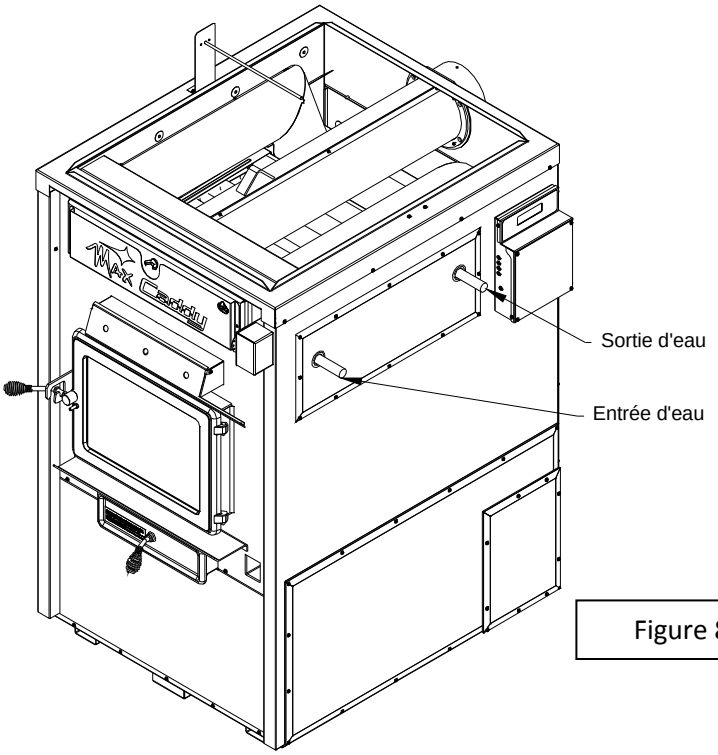

Figure 8

Section 2

INSTALLATION À GAUCHE DE L'OPTION DE L'ENSEMBLE DU SERPENTIN POUR EAU CHAUDE DOMESTIQUE

Étape 1: Retirez la vis située à gauche du serpentin assemblé tel qu'indiqué à la figure 1. Conservez cette vis pour installer l'équerre longue fournie dans cet ensemble tel qu'illustré à la figure 10.

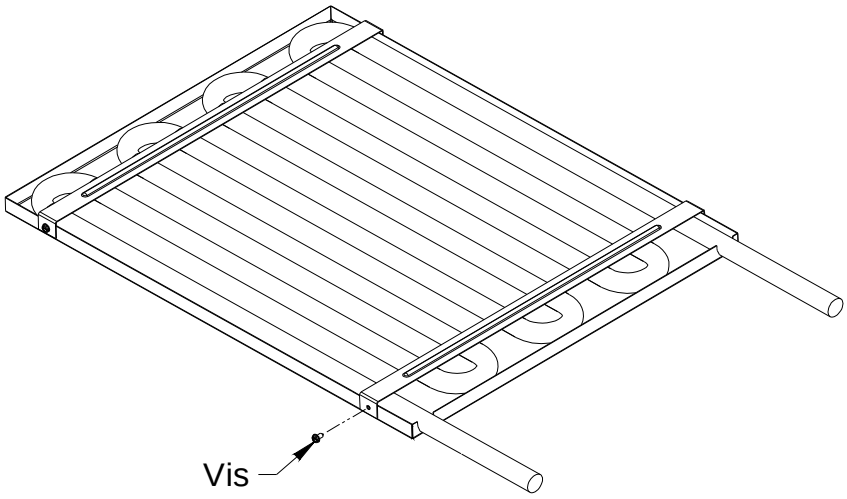

Figure 9

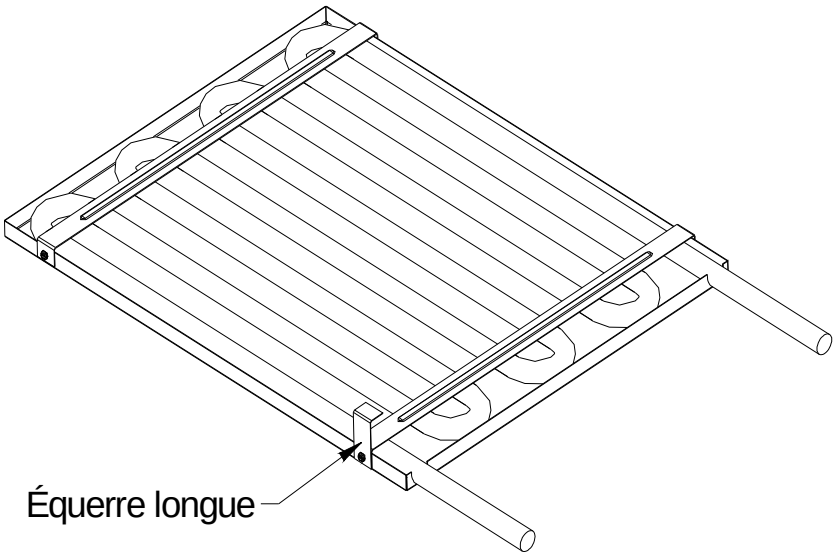

Figure 10

Étape 2: Enlevez le panneau gauche tel qu'illustré à la figure 11 et conservez les vis pour l'étape 5.

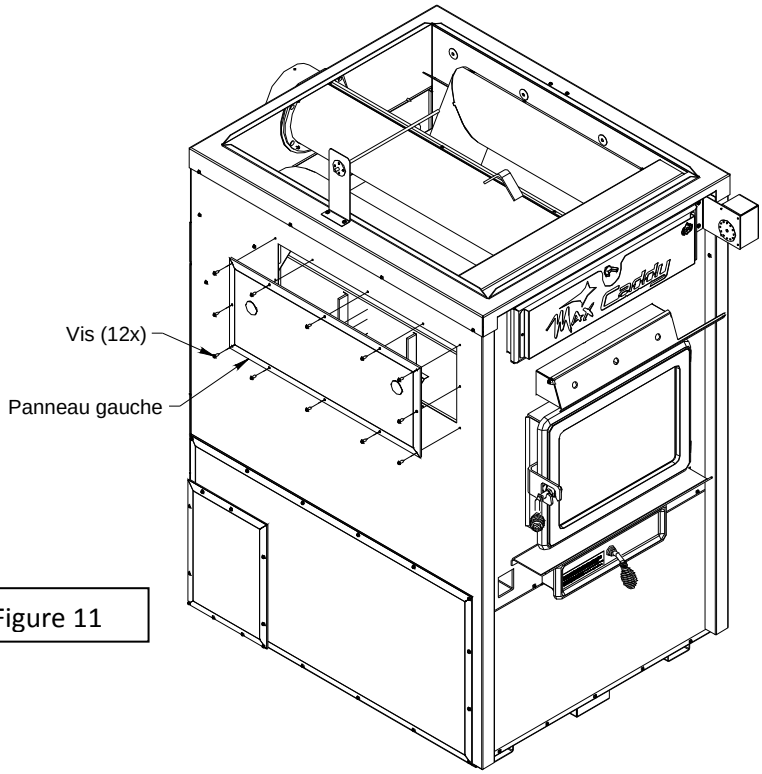

Figure 11

Étape 3: Glissez le serpentin assemblé entre la chambre à combustion et les échangeurs de chaleur. Il est important de centrer le serpentin assemblé sur la chambre à combustion pour en assurer sa stabilité et rendre son installation sécuritaire. (Figure 12)

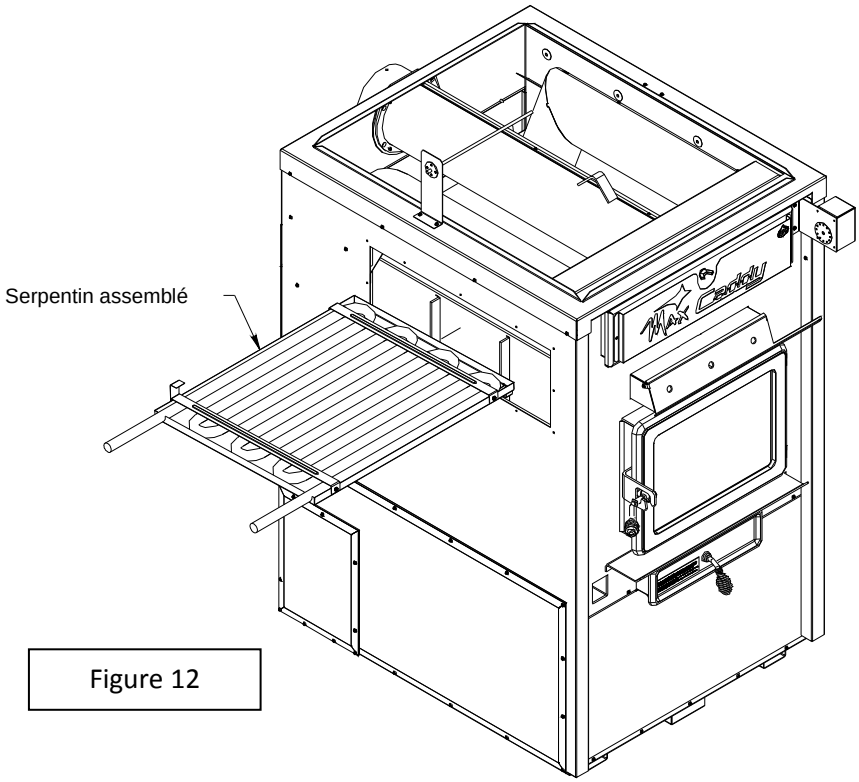

Figure 12

Vue de coupe de l'intérieur de la fournaise montrant le positionnement du serpentin sur la chambre à combustion.

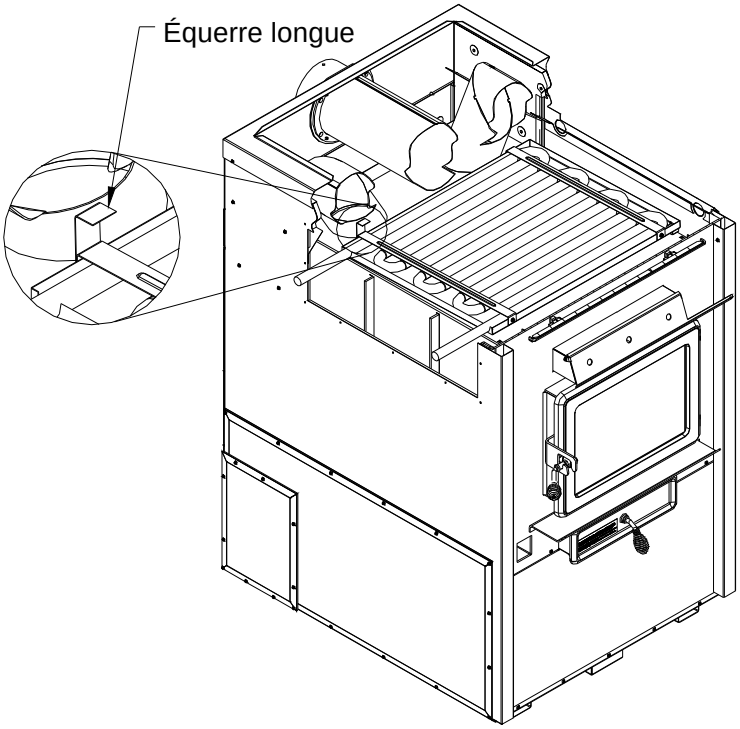

Figure 13

Étape 4: À l'aide d'un tournevis retirer les « emporte-pièces » du panneau. Ensuite, installez les œillets dans les trous. (Figure 14)

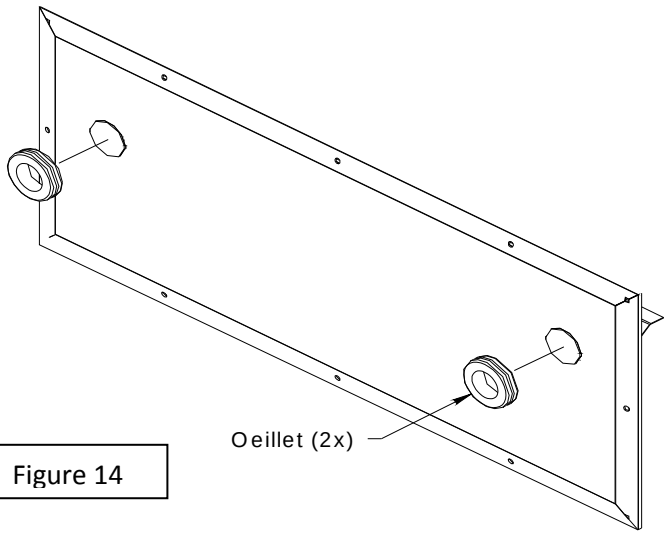

Figure 14

Étape 5: Insérez puis glissez les tubes dans les œillets du panneau. Fixez le panneau à l'aide des vis que vous aviez conservées à l'étape 2. (Figure 15)

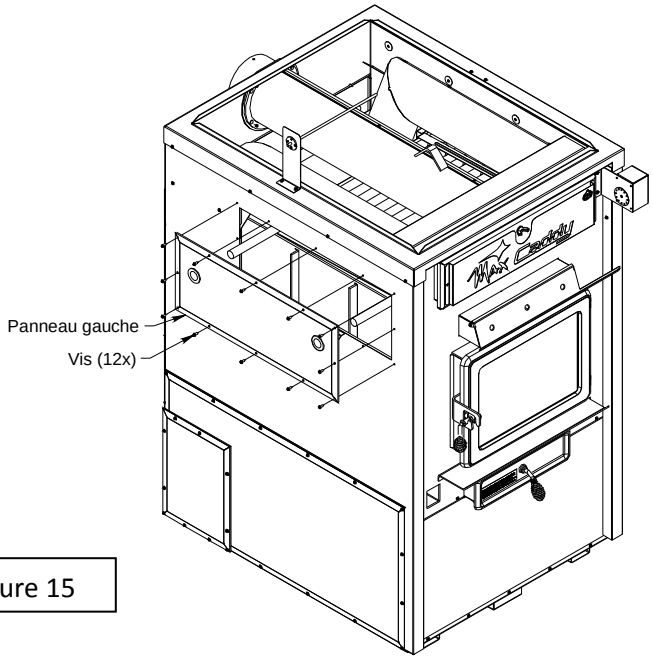

Figure 15

Identifiez la sortie d'eau (tube le plus haut) et l'entrée d'eau (tube le plus bas) pour faciliter le raccordement. (Figure 16)

Les schémas de raccordement pour l'eau et de branchement électrique de la valve se trouvent à la fin de ce feuillet.

<u>Les branchements et raccordements de cette option doivent être faits par un professionnel qualifié.</u>

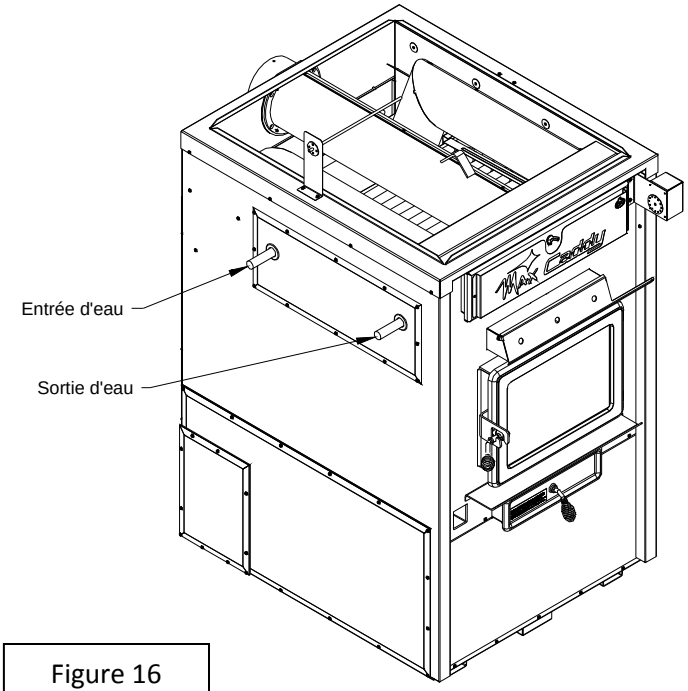

Figure 16

ATTENTION

AFIN D'ÉVITER TOUT RISQUE DE BRIS EN CAS DE SURCHAUFFE DE L'EAU, VOUS DEVEZ UTILISER DES TUYAUX DE CUIVRE POUR EFFECTUER LES RACCORDEMENTS ENTRE LE RÉSERVOIR TAMPON ET L'OPTION DE L'ENSEMBLE DU SERPENTIN POUR EAU CHAUDE DOMESTIQUE, QUE CE SOIT POUR L'ENTRÉE OU LA SORTIE DU SERPENTIN.

SCHÉMA DE RACCORDEMENT DE L'OPTION DE L'ENSEMBLE DU SERPENTIN POUR EAU CHAUDE DOMESTIQUE

IL EST TRÈS IMPORTANT D'AVOIR UNE PENTE ASCENDANTE DE 2 POUCES PAR PIED SUR LE TUYAU RELIANT LA FOURNAISE AU RÉSERVOIR TAMPON. LE RÉSERVOIR TAMPON UTILISÉ DOIT ÊTRE DE 60 GALLONS.

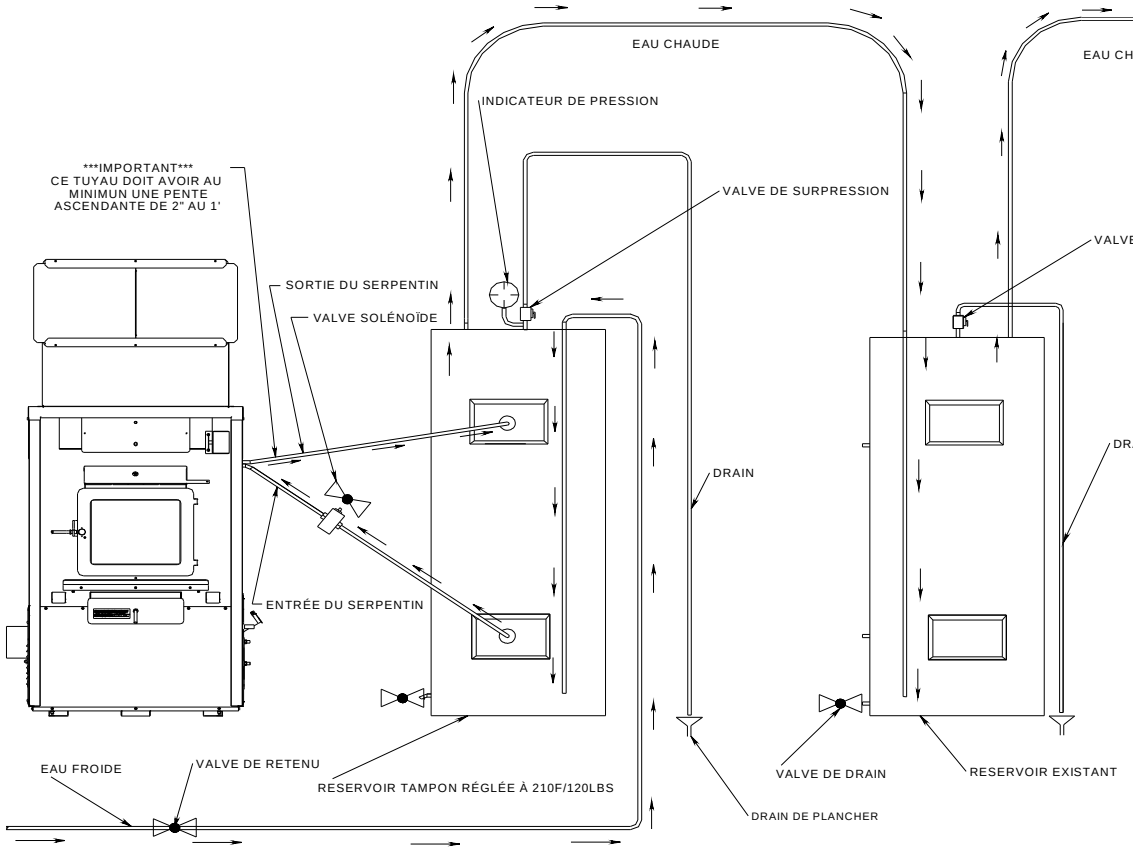

SCHÉMA DE BRANCHEMENT DE LA VALVE SOLÉNOÏDE POUR L'OPTION DE L'ENSEMBLE DU SERPENTIN POUR EAU CHAUDE DOMESTIQUE

La dernière étape consiste à effectuer le branchement de la valve à la carte électronique de la fournaise Max Caddy. Pour ce faire, vous n'avez qu'à connecter les deux fils sortants de la valve au bornier « WATR SOLN ».
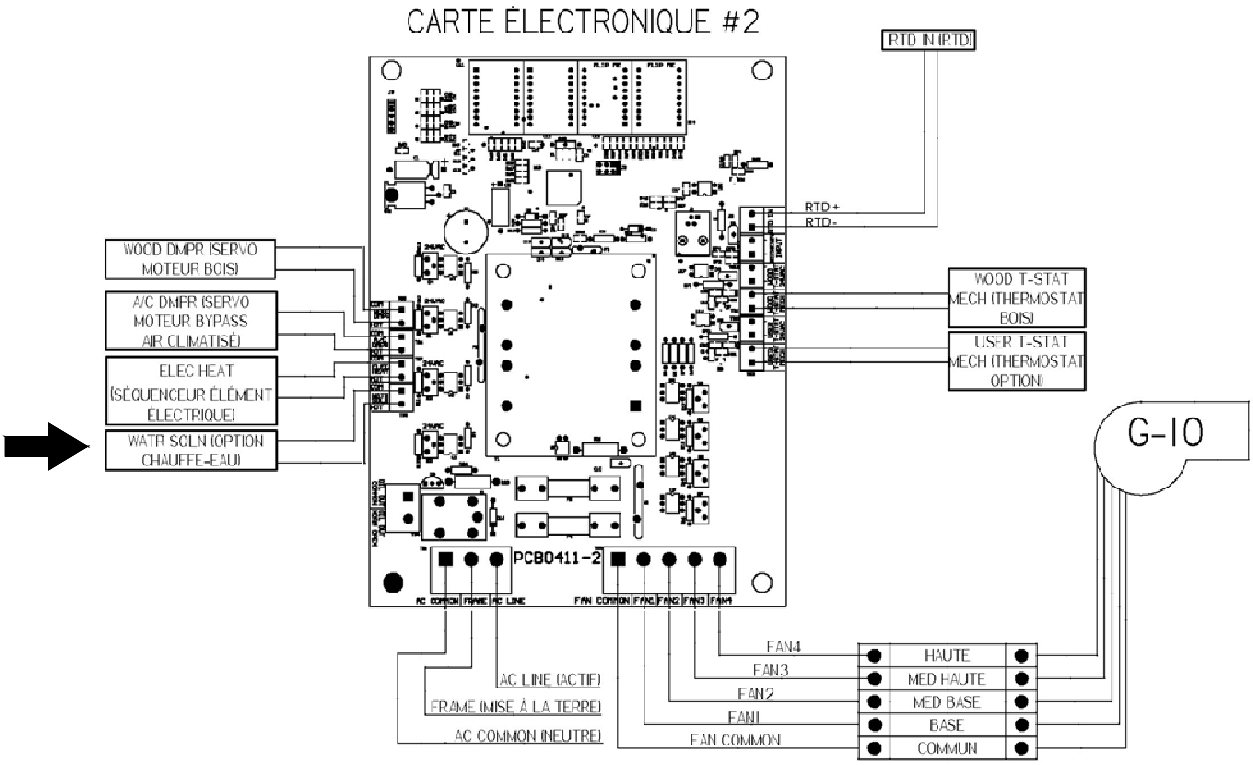
La valve ne devrait pas dépasser les spécifications suivantes : Valve solénoïde 24V AC 200mA