L'éco-énergie
au coeur de votre maison

Instructions pour l'installation de l'unité à l'huile FOURNAISE CADDY PA03050 et PA03100

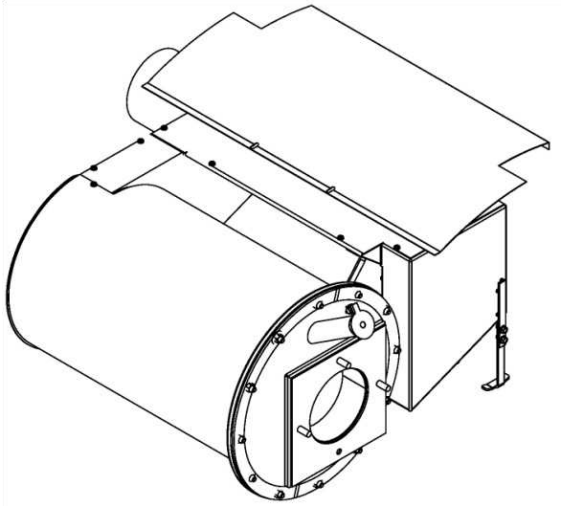

Lisez attentivement toutes les instructions avant d'installer et de faire fonctionner votre fournaise.

Veuillez conserver ce document!

Ce manuel peut être téléchargé gratuitement à partir du site web du manufacturier. Il s'agit d'un document dont les droits d'auteurs sont protégés. La revente de ce manuel est formellement interdite. Le manufacturier se réserve le droit de modifier ce manuel de temps à autre et ne peut être tenu responsable pour tout problème, blessure ou dommage subis suite à l'utilisation d'information contenue dans tout manuel obtenu de sources non autorisées.

45540F
Imprimé au Canada
04-06-2015

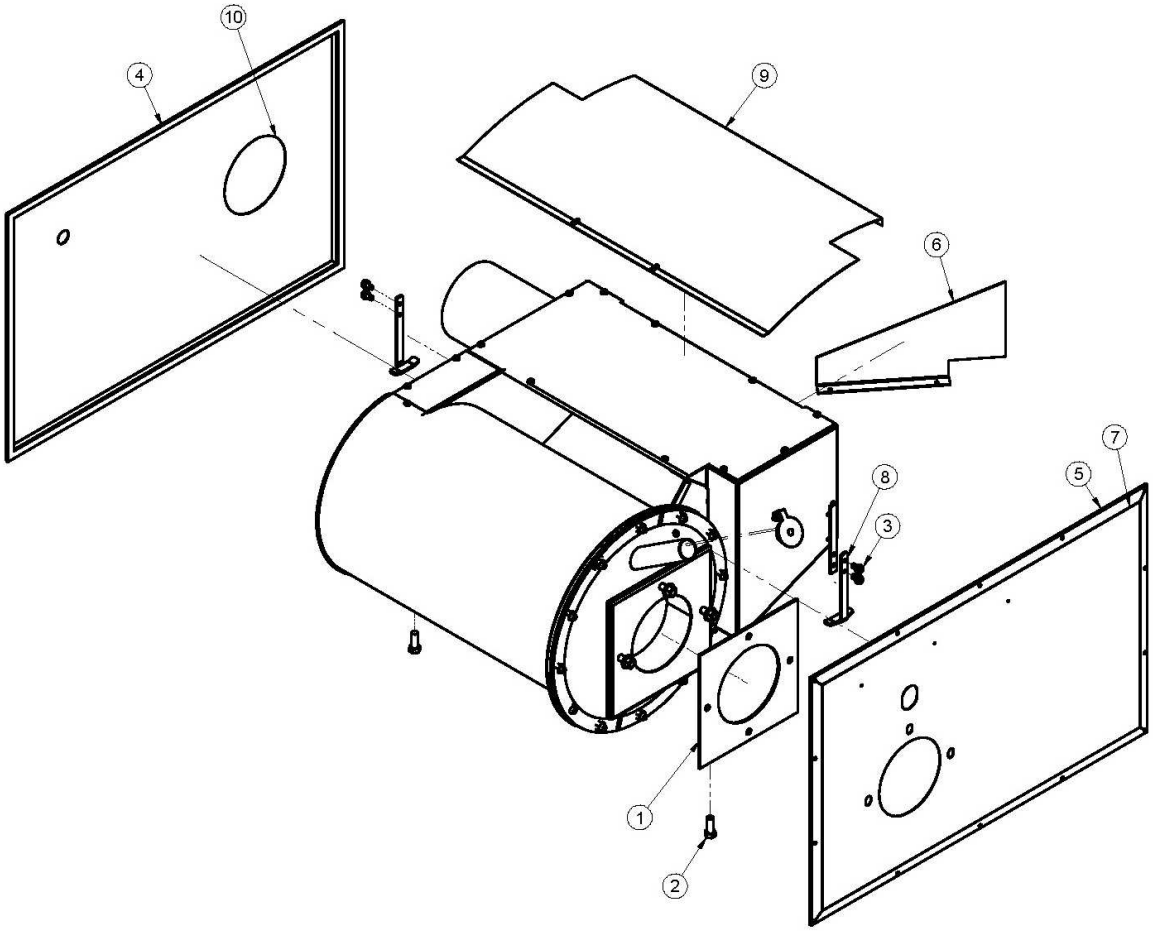

1	JOINT D’ÉTANCHÉITÉ BRÛLEUR	1X
2	BOULON ÉLÉVATEUR 3/8"-16 X 1"	2X
3	VIS FILETAGE COUPANT 1/4"-20 X 1/2" HEX.	4X
4	JOINT D’ÉTANCHÉITÉ GAUCHE	1X
5	JOINT D’ÉTANCHÉITÉ DROIT	1X
6	DÉFLECTEUR UNITÉ À L'HUILE	1X
7	PANNEAU DROIT UNITÉ À L'HUILE	1X
8	PATTE UNITÉ À L'HUILE CADDY	2X
9	DÉFLECTEUR ROND UNITÉ À L'HUILE CADDY	1X
10	PANNEAU GAUCHE UNITÉ À L'HUILE	1X

INSTALLATION DE L'UNITÉ À L'HUILE DE LA FOURNAISE CADDY

Votre fournaise Caddy peut être munie d'une unité à l'huile.

AVERTISSEMENT : INSTALLER LE GICLEUR. AJUSTER LES ÉLECTRODES. AJUSTER LA PRESSION.

NOTE: SI UN PROBLÈME RÉSULTE D'UNE MAUVAISE INSTALLATION, AUCUNE GARANTIE SUR LE PRODUIT NE SERA VALIDE.

Prière de noter que l'installation s'effectue de façon identique peu importe si vous utilisez un brûleur Beckett ou Riello.

INSTALLATION DU BRÛLEUR

Étape 1 : Retirez le panneau droit (E) de la fournaise en dévissant les vis (F) qui le maintiennent en place. Conservez ces vis, mais vous pouvez disposer du panneau.

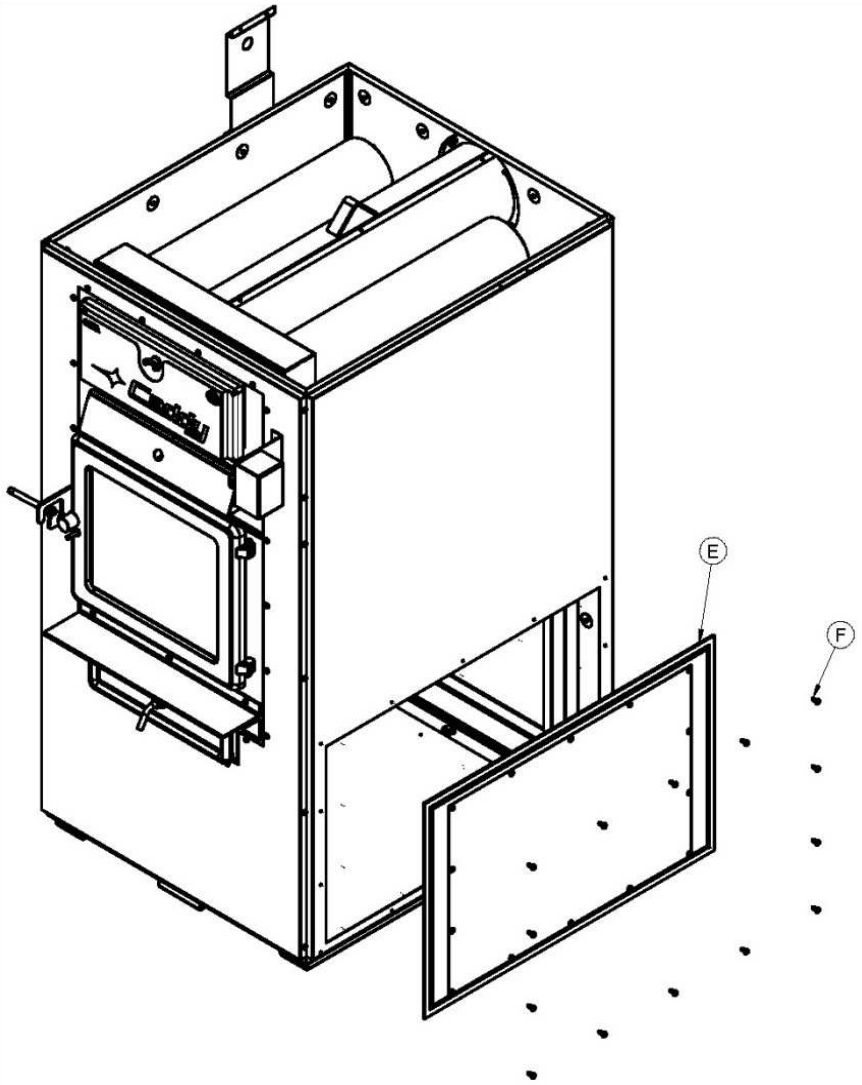

Étape 2 : Retirez le panneau gauche (G) de la fournaise en dévissant les vis (H) qui le maintiennent en place. Conservez ces vis, mais vous pouvez disposer du panneau.

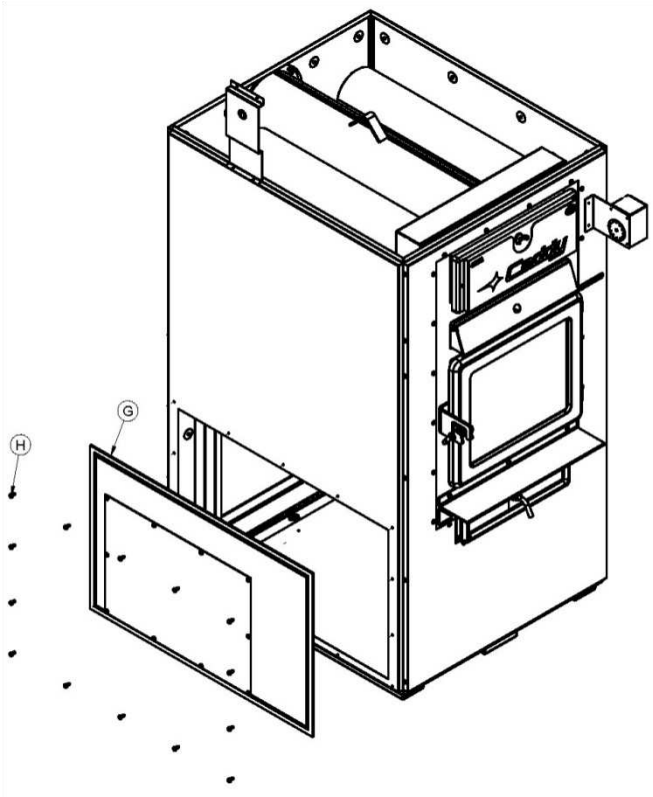

Étape 3 : Installez le déflecteur (J) sur le plancher de l'appareil et sécurisez-le dans les trous (Z) prévus à cet effet avec les vis fournies dans l'ensemble. Veillez à ce que l'encoche (I) repose sur le rebord de la paroi du dos de la fournaise.

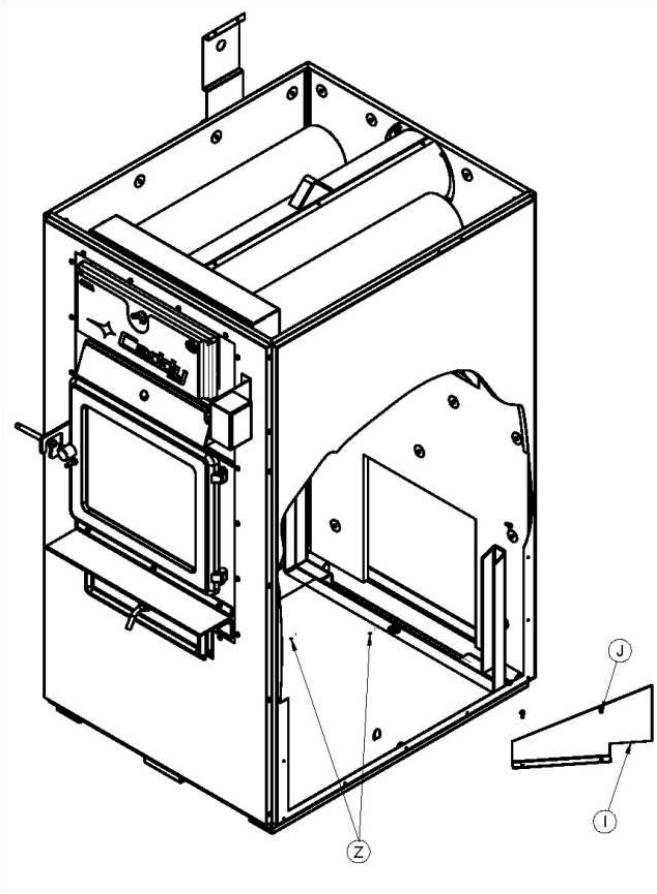

Étape 4 : Dévissez les deux vis (M) se situant en dessous du boîtier du tiroir à cendres (Y) (voir figure 1). Faites passer le déflecteur (K) en dessous du tiroir à cendres. Vissez le devant du déflecteur sous le boîtier du tiroir à cendres avec les vis (M) dans leurs trous d'origine (voir figure 2).

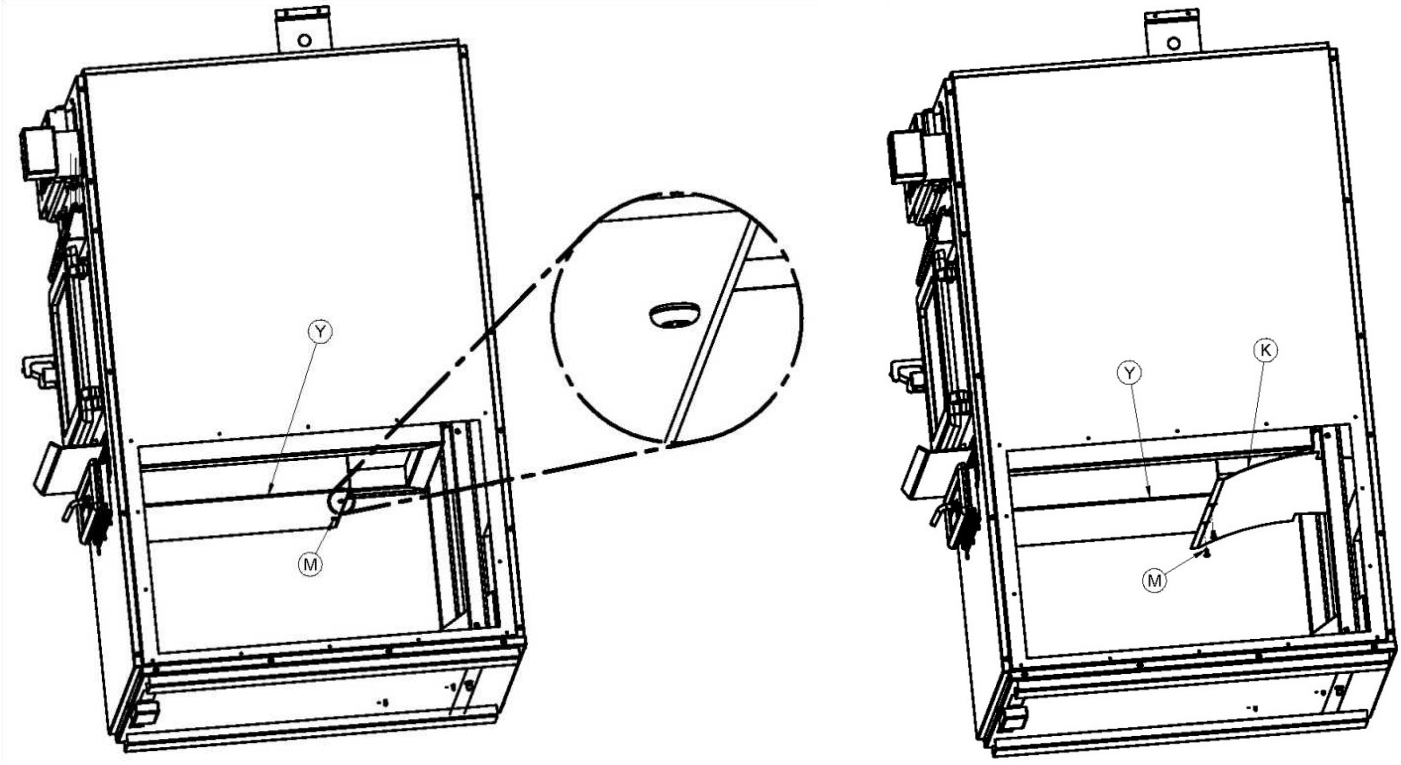

FIGURE 1 FIGURE 2

Étape 5 : Sécurisez l'arrière du déflecteur par le dos de l'appareil à l'aide de vis (L), fournie avec l'ensemble, dans les trous prévus à cet effet (X).

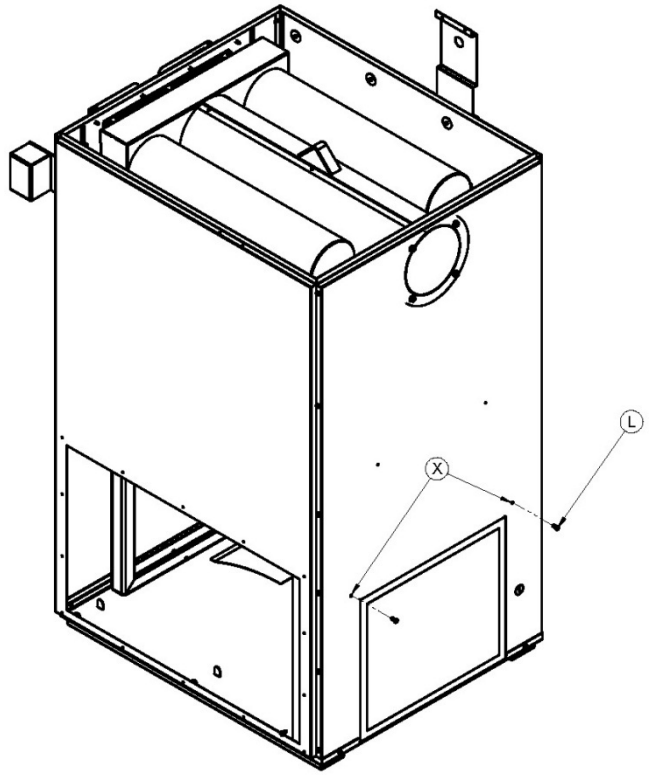

Étape 6 : Dévissez les vis (A) qui fixent les deux pattes (B). Mettre les vis et les pattes de côté. Ils seront réinstallées plus tard.

Dévissez les deux boulons élévateurs (C) fixés sur l'unité à l'huile et les mettre de côté. Ils seront réinstallés plus tard.

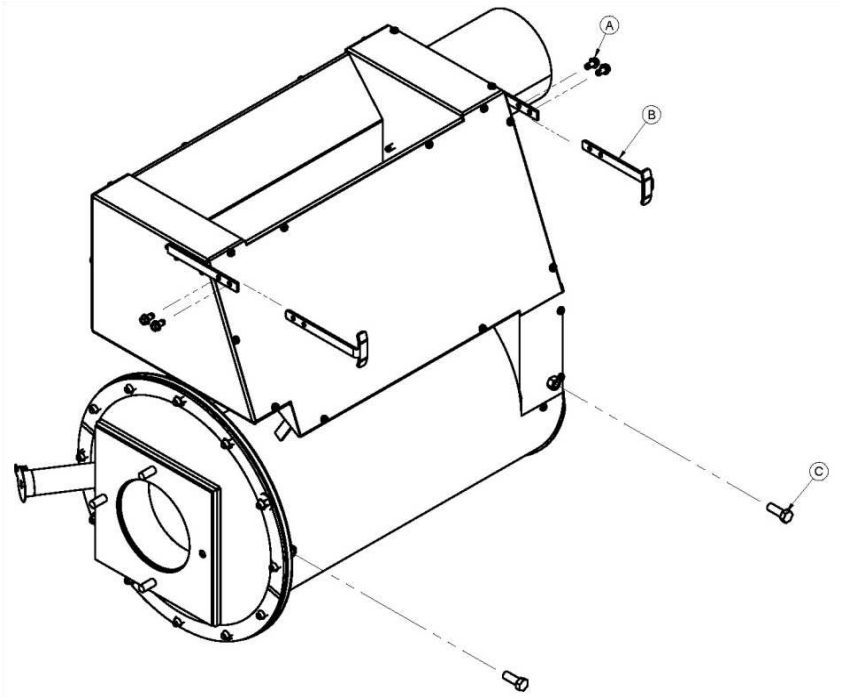

Étape 7 : Dévissez partiellement la vis retenant le capuchon (D) du tube de vision et retirez celui-ci. Conservez.

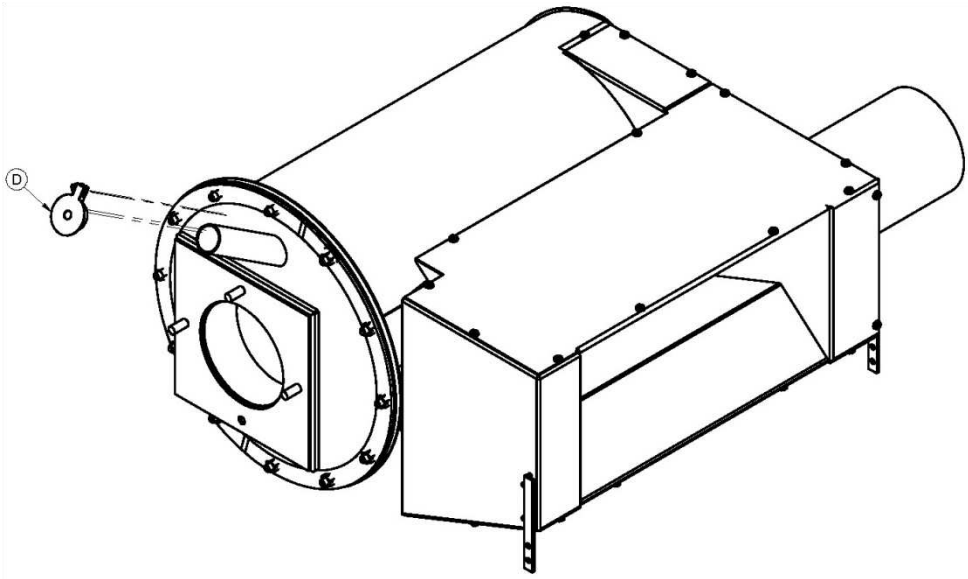

Étape 8 : Insérez l'unité à l'huile (N) dans la fournaise. Réinstallez les pattes (B) et sécurisez-les sur l'unité avec les vis (A) précédemment enlevées à l'étape 6. Finalement, revissez les boulons élévateurs (C) retirés à cette même étape, afin que l'ensemble repose sur le fond de la fournaise aux quatre points d'appui (pattes et boulons élévateurs).

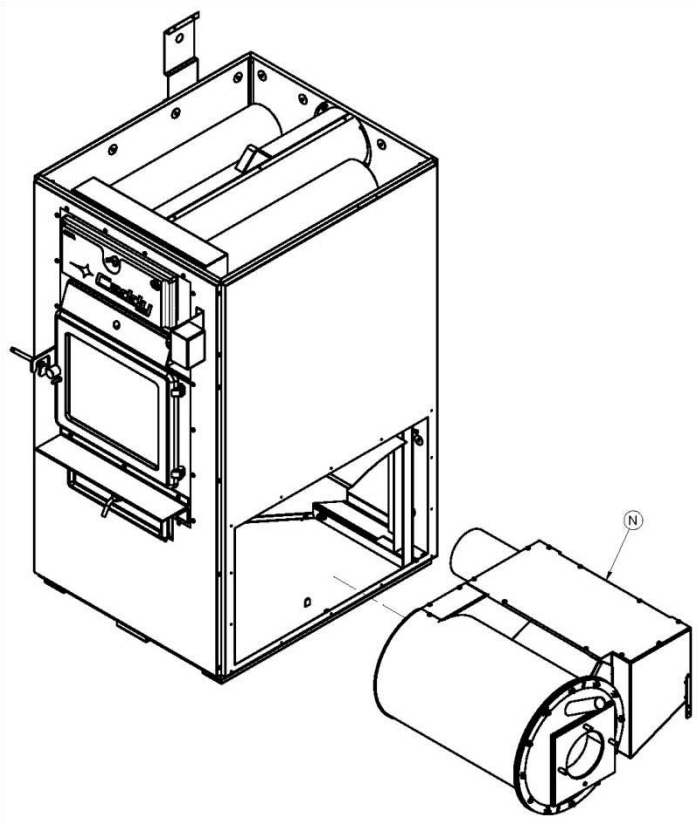

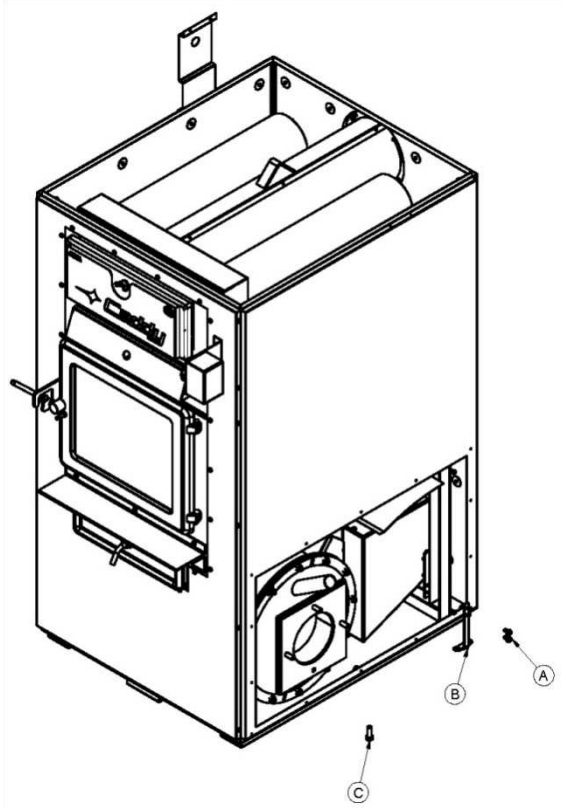

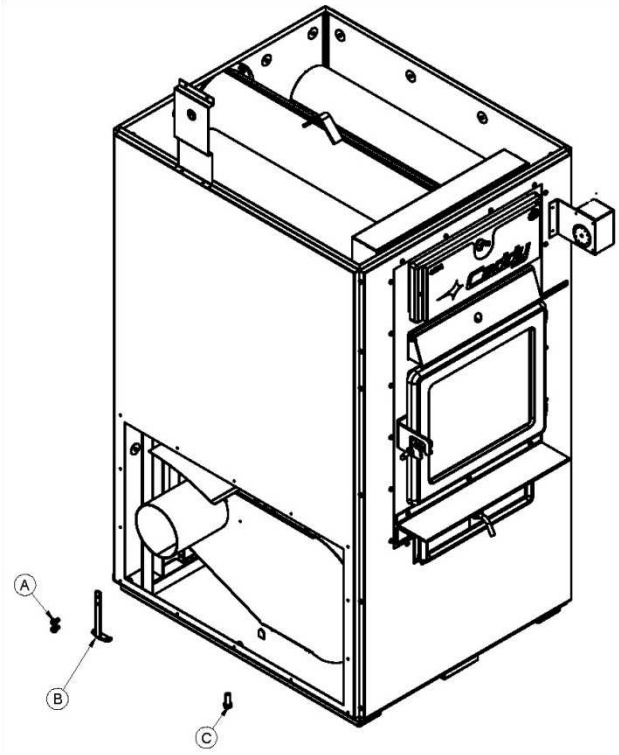

Étape 9 : Installez le joint d'étanchéité (P) sur la face intérieure du panneau gauche (Q) fourni avec l'unité à l'huile.

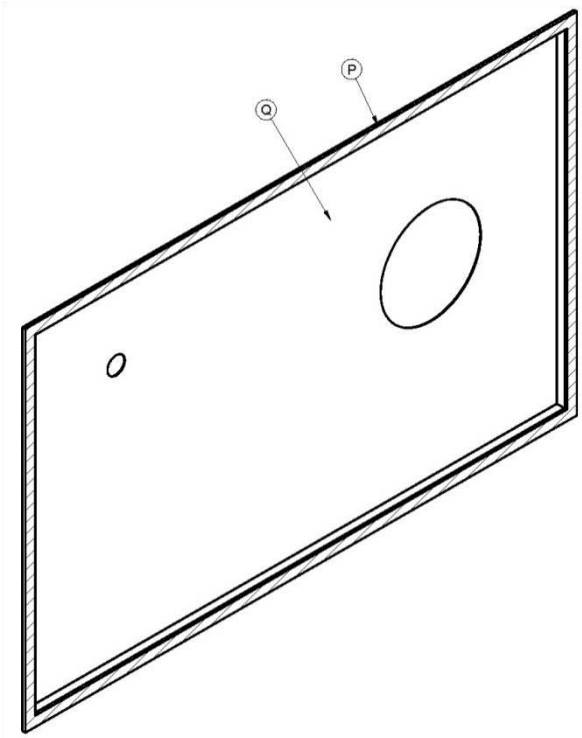

Étape 10 : Sécurisez le panneau gauche (Q) à l'aide des vis (H) retirées à l'étape 2.

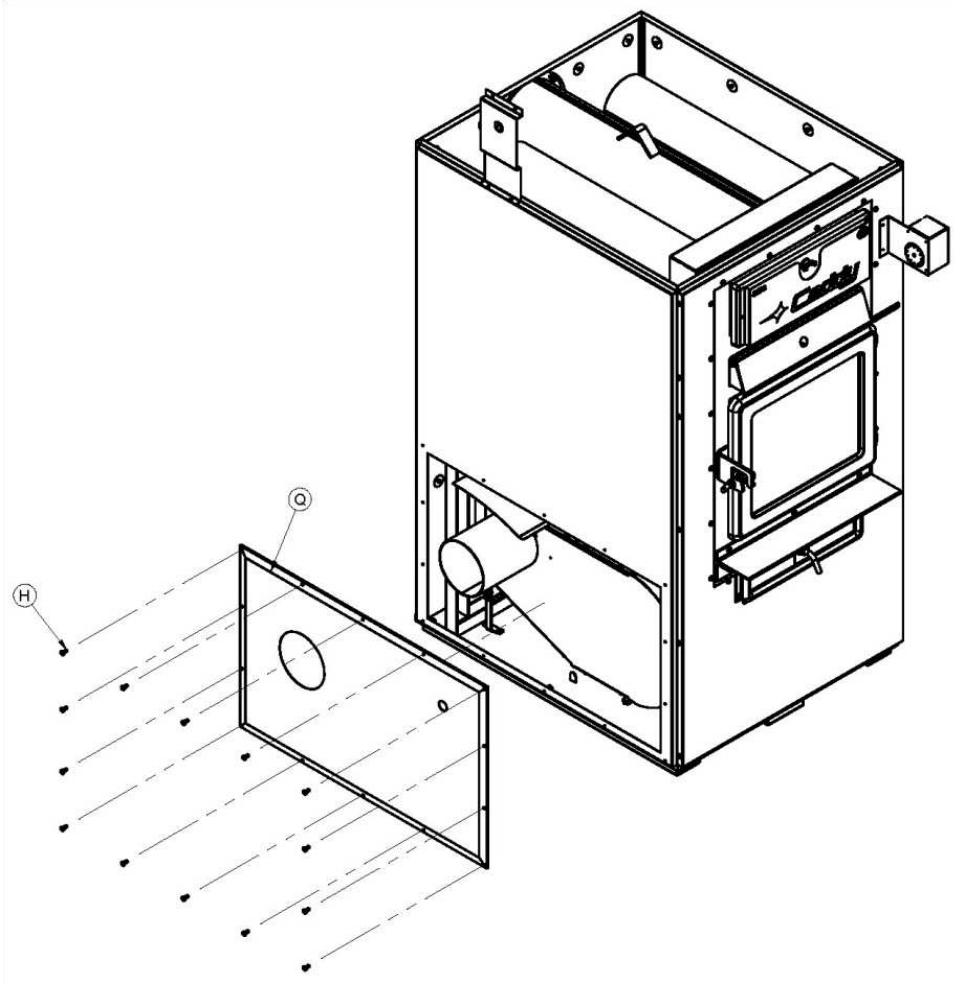

Étape 11 : Installez le joint d'étanchéité (P) sur la face intérieure du panneau droit (O) fourni avec l'unité à l'huile.

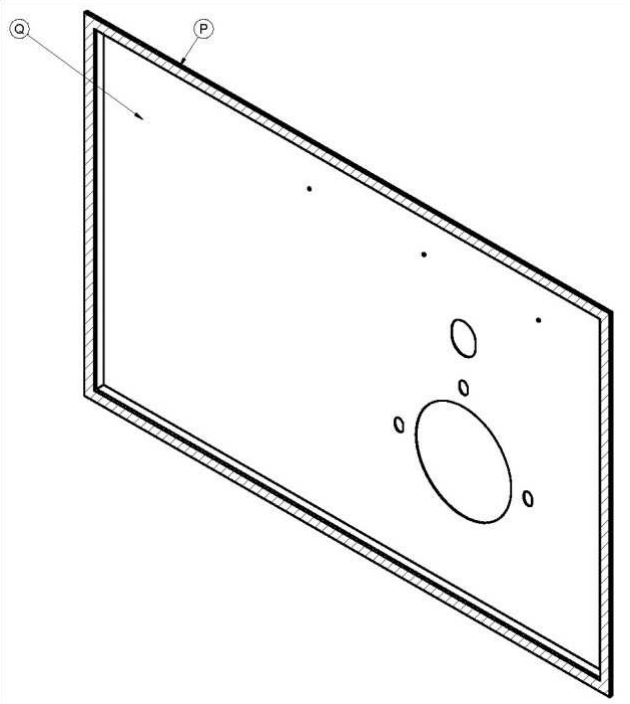

Étape 12 : Installez le joint d'étanchéité (AA) sur l'unité à l'huile tel qu'illustré. Sécurisez le panneau (O) à l'aide des vis (F) retirées à l'étape 1.

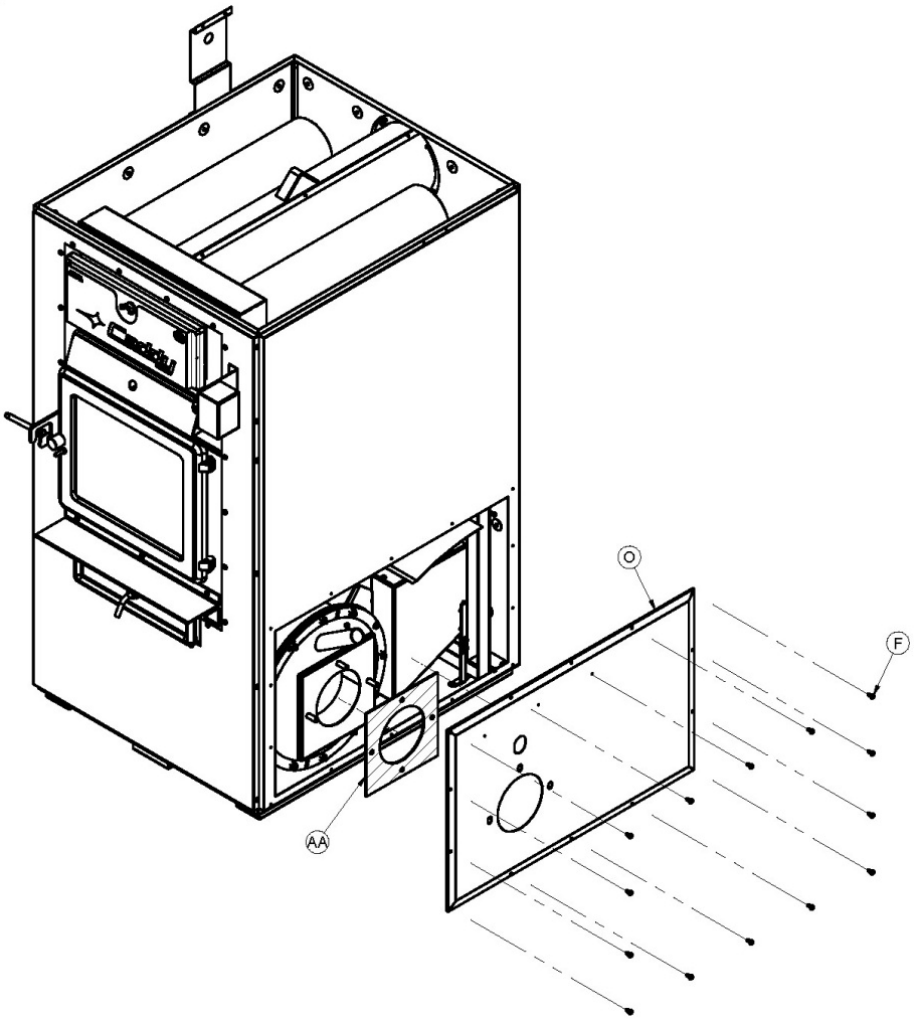

Étape 13 : Remettez le capuchon (D) retiré à l'étape 7 sur le tube de vision et sécurisez-le avec la vis en place. Sécurisez le brûleur (CC) à l'aide des écrous (S) et des rondelles (R) fournis avec l'unité à l'huile tel qu'illustré.

Il est important de coller la plaque d'homologation (BB) à côté du brûleur.

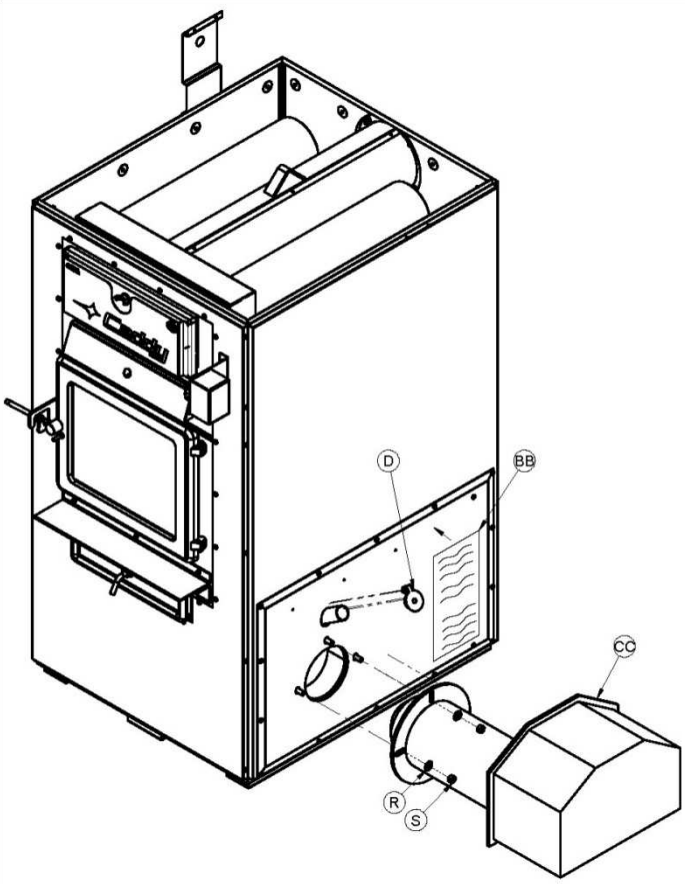

INSTALLATION DES ENSEMBLES DE LIMITEUR POUR FOURNAISE À BOIS-HUILE

Étape 14 : Fixez le support du limiteur bois (DD) fourni avec votre fournaise sur le rebord supérieur du côté gauche ou droit de l'appareil *(deux trous de chaque côté sont déjà percés sur les rebords de la fournaise).*

Enlevez les couvercles de l'ensemble de limiteur bois (EE, GG). Percez un trou dans le plénum, vis-à-vis du trou du support du limiteur. Insérez la sonde du limiteur (FF) dans l'ouverture prévue sur le support et à travers celle faite dans le plénum. Sécurisez le limiteur bois (EE) sur le support du limiteur avec des vis autotaraudeuses, non fournies.

Enlevez les couvercles de l'ensemble de limiteur huile (U, V). Insérez la sonde du limiteur huile (T) dans l'ouverture prévue sur le panneau gauche de la fournaise. Sécurisez le limiteur huile (U) avec des vis autotaraudeuses, non fournies.

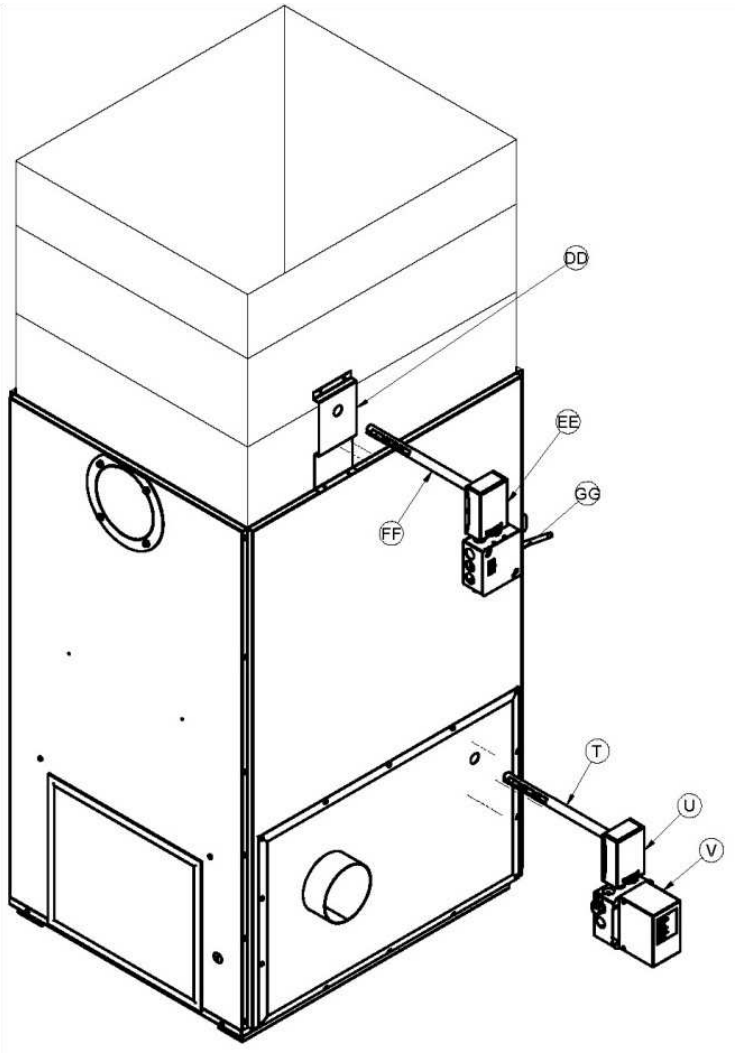

Une fois le branchement électrique effectué tel que décrit dans **Annexe 1,** remettez les couvercles.

Annexe 1 - Branchement de tous les éléments de la fournaise Caddy avec l'unité à l'huile

N.B. : Les câbles énumérés dans les étapes suivantes ne sont pas fournis avec l'ensemble de limiteur, sauf celui qui alimente le ventilateur et celui qui alimente le brûleur.

- Amenez un câble 14-2 à partir du panneau d'alimentation électrique (7) jusqu'à la boîte de jonction du limiteur bois (3).
- Amenez le câble de la boîte de jonction du limiteur bois (raccordé en l'usine) (3) jusqu'au ventilateur (6). Passez ce câble dans le trou prévu à cet effet sur le rebord du boîtier de ventilateur (voir dessin à la page suivante.)
- Amenez le câble de la boîte de jonction du limiteur huile (raccordé en l'usine) (4) jusqu'au brûleur, de l'autre côté de la fournaise.
- Amenez un câble 18-2 du thermostat bois (2) jusqu'au relais Interlock situé sur le limiteur huile (4).
- Amenez un câble 18-2 du servomoteur (5) jusqu'à la boîte de jonction du limiteur huile (4).
- Amenez un câble 18-2 du thermostat huile (1) jusqu'au relais Interlock situé sur le limiteur huile (4).
- Amenez un câble 18-2 de la boîte de jonction du limiteur huile (4) jusqu'au relais du brûleur.
- Pour le brûleur Beckett, effectuez vos branchements tels que décrits dans **l'Annexe 2**.
- Pour le brûleur Riello, vous devez utiliser le relais 51035, inclus dans l'ensemble de l'unité à l'huile. Effectuez vos branchements tels que décrits dans **l'Annexe 3**.

*<u>Note à l'installation</u> : Lors du branchement du ventilateur, il est suggéré d'utiliser la vitesse « LOW » et « MED LOW » ou « LOW » et « MED HIGH » (selon les besoins de ventilation).

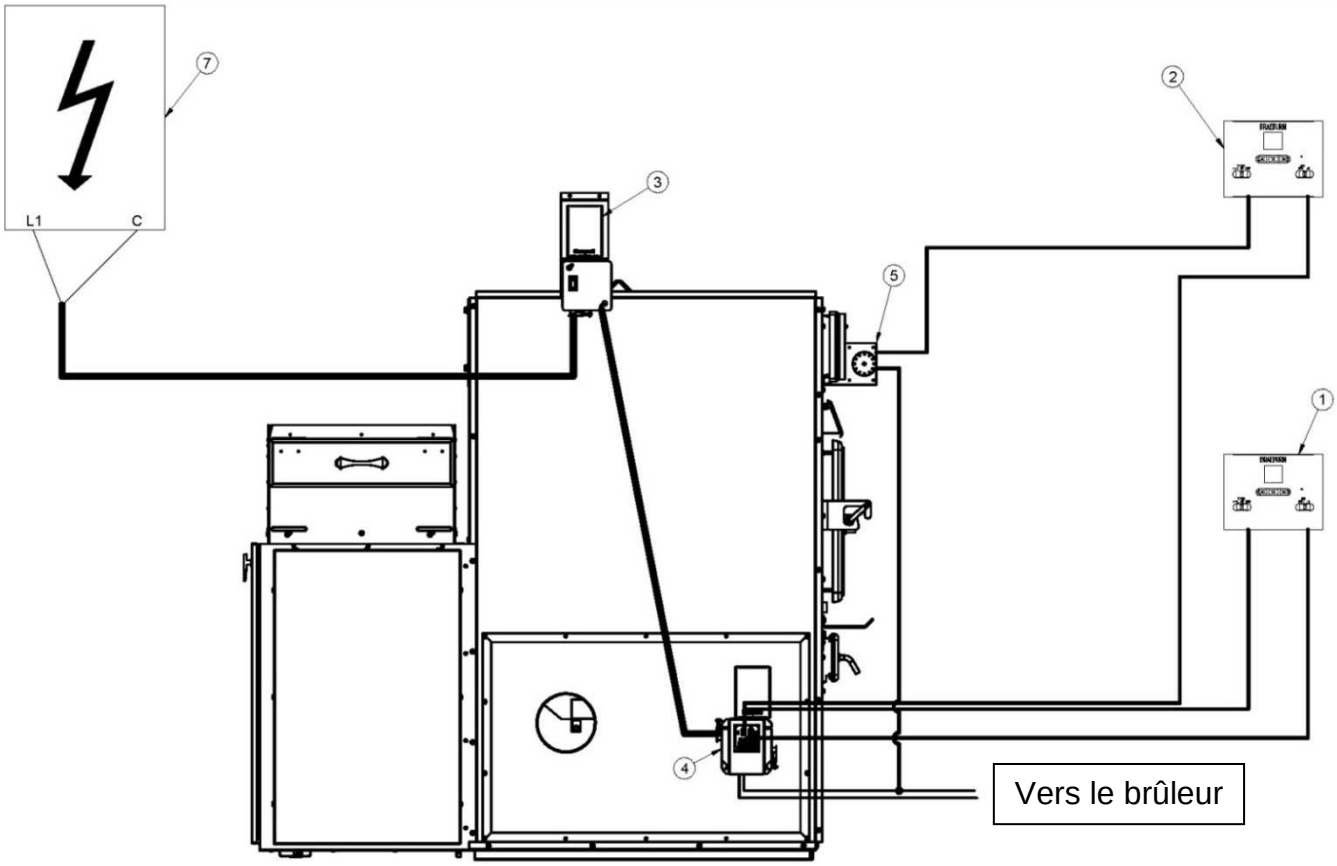

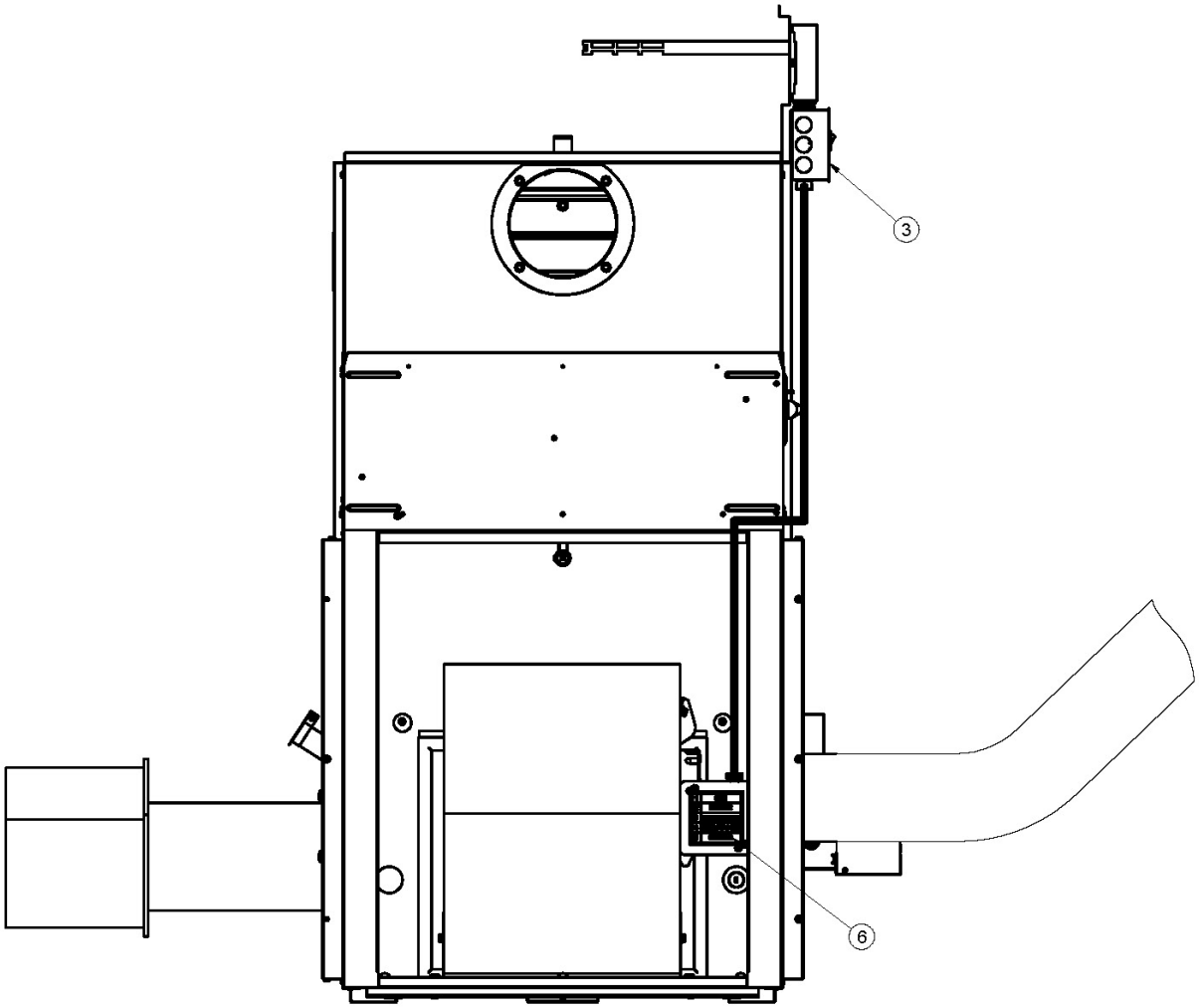
3
6

Annexe 2 – Schéma électrique brûleur Beckett
(limiteur du ventilateur L4064)

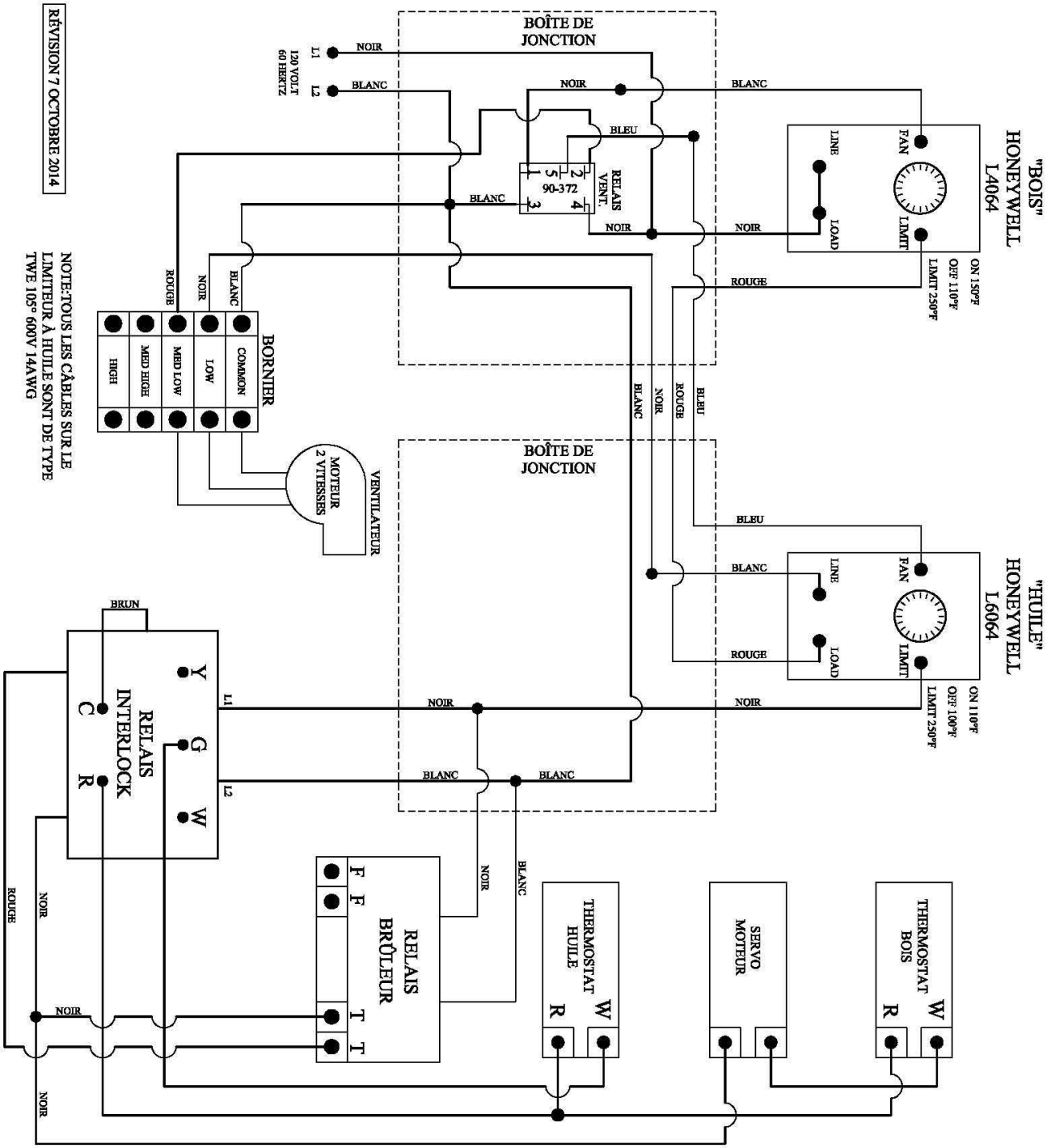

(limiteur du ventilateur L6064)

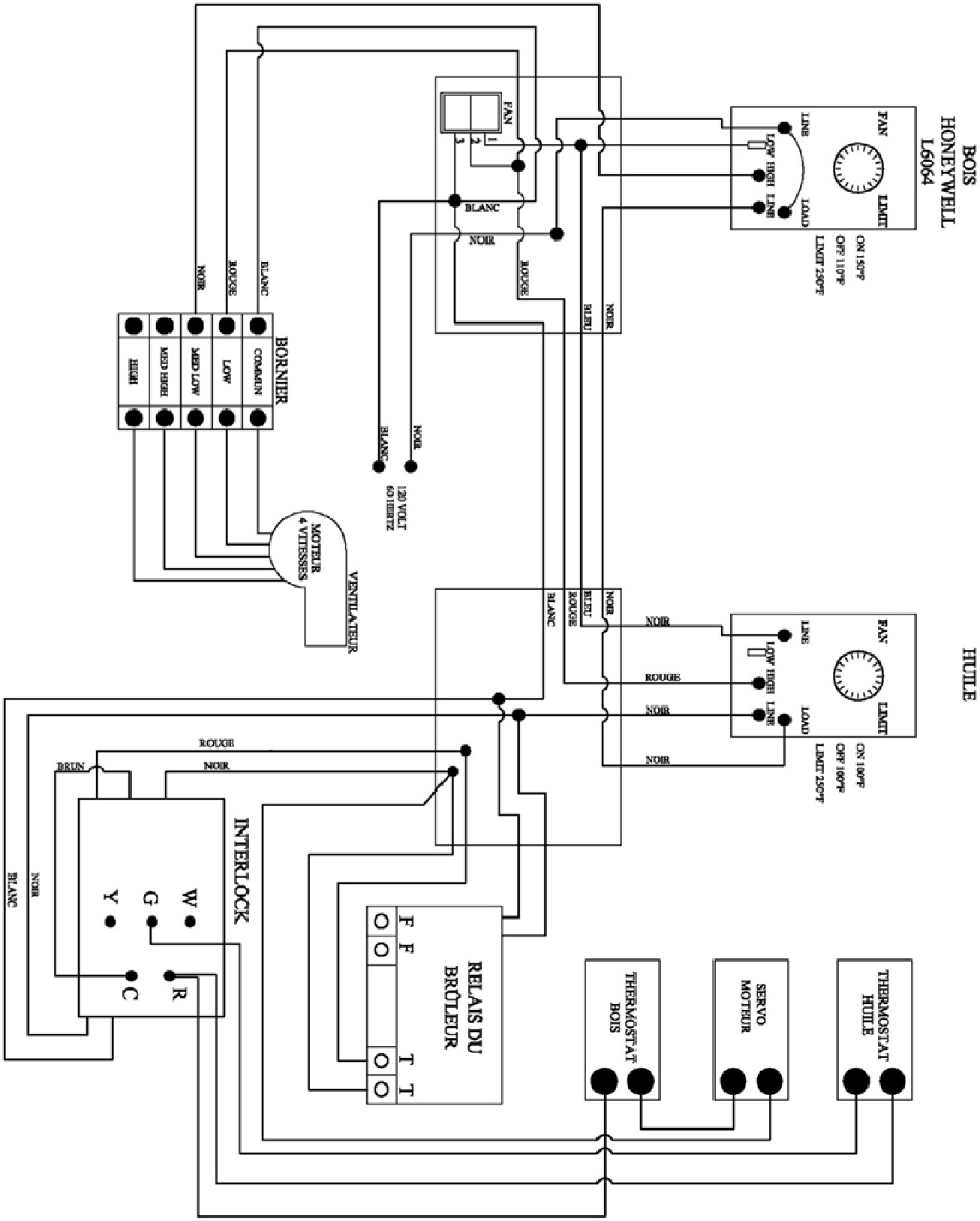

Annexe 3 – Schéma électrique brûleur Riello

(limiteur du ventilateur L4064)

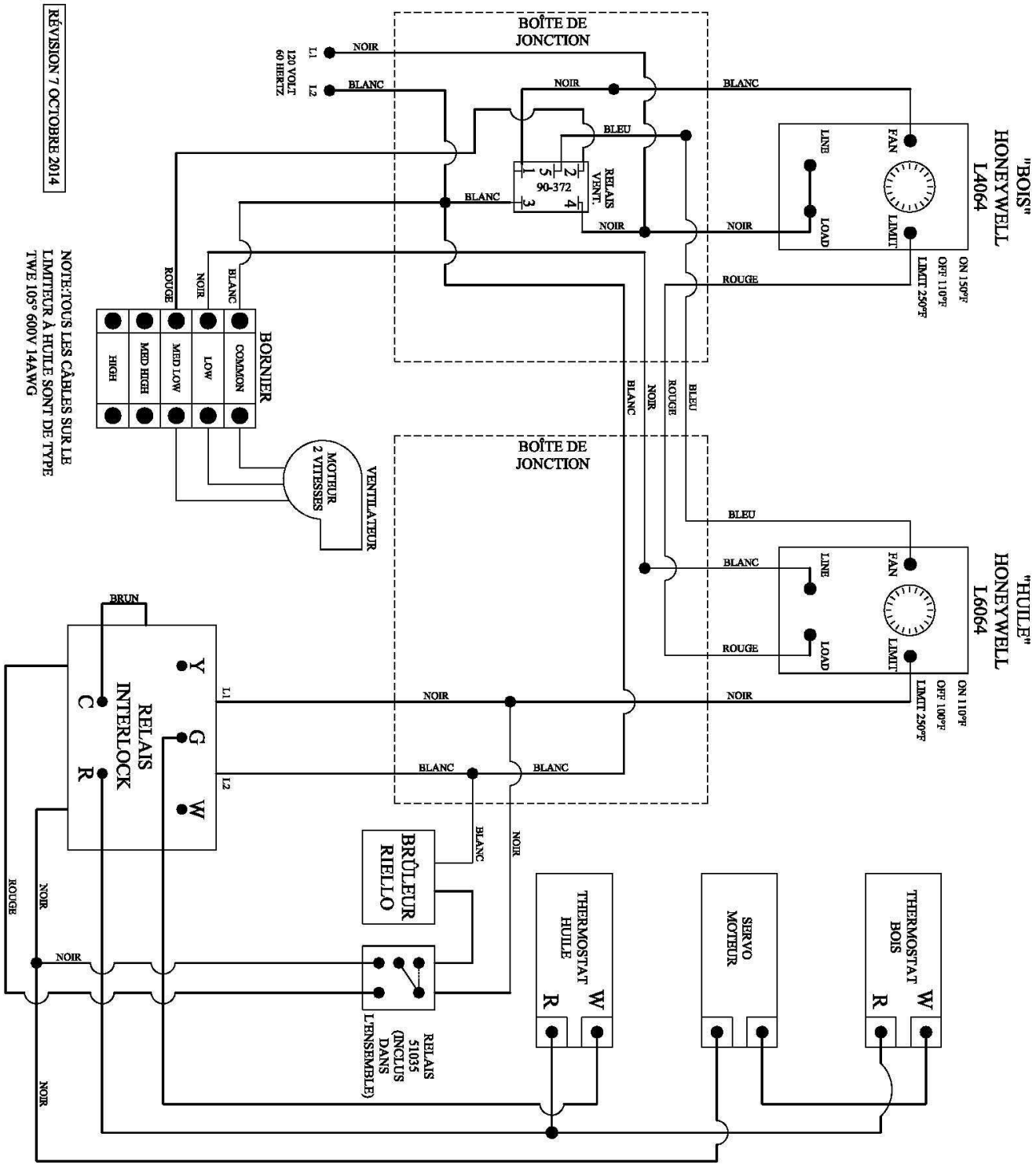

(limiteur du ventilateur L6064)

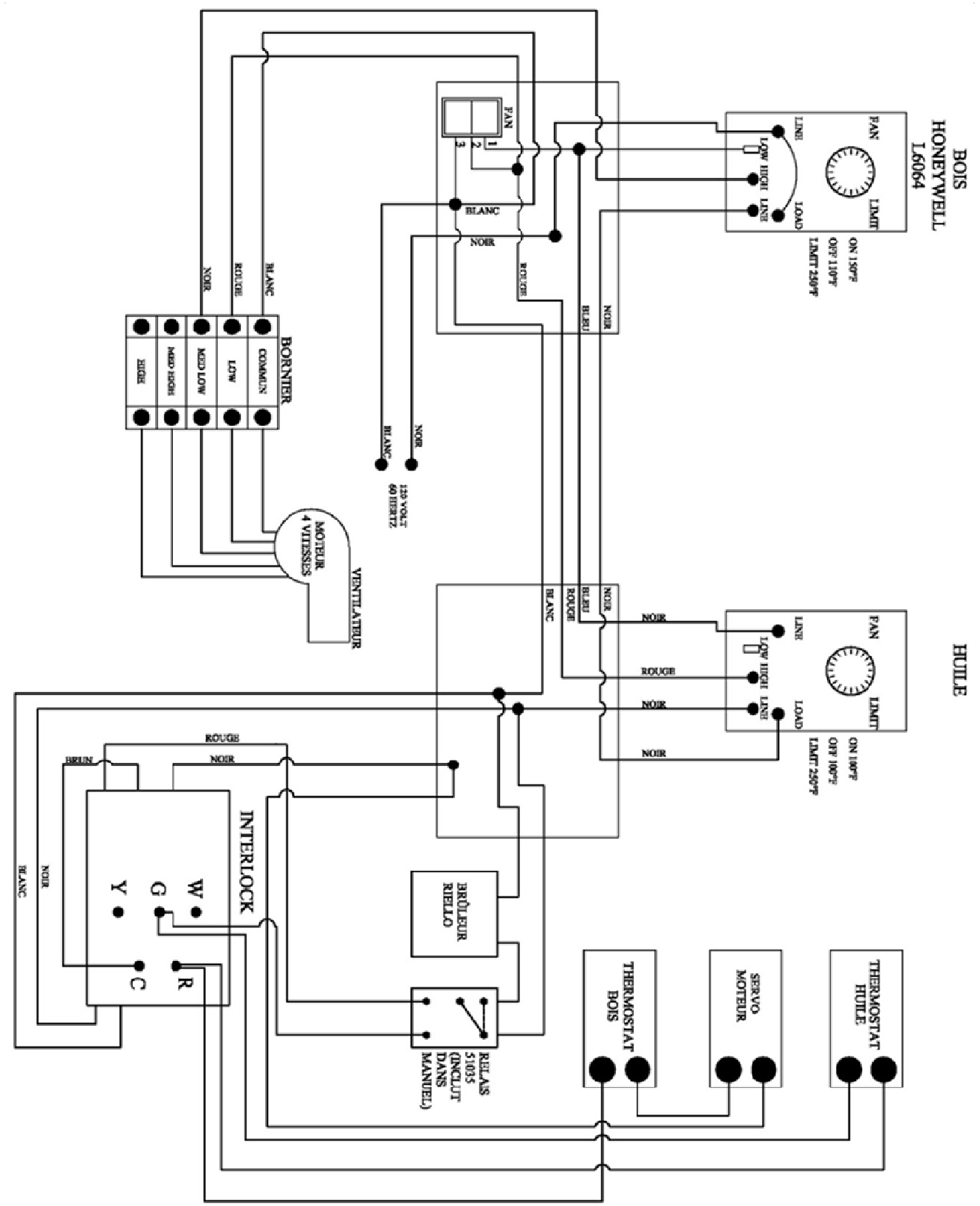

PSG
250, de Copenhague,
Saint-Augustin-de-Desmaures (Québec), Canada G3A 2H3
Tél.: 418-878-3040
Fax: 418-878-3001